Azərbaycan Respublikası İqtisadiyyat Nazirliyi
İQTİSADİ İSLAHATLAR ELMİ TƏDQİQAT İNSTİTUTU

SƏNAYE KLASTERLƏRİNİN YARADILMASI METODOLOGİYASI

Bakı - 2017

Azərbaycan Respublikası İqtisadiyyat Nazirliyi

İQTİSADİ İSLAHATLAR ELMİ TƏDQİQAT İNSTİTUTU

SƏNAYE KLASTERLƏRİNİN YARADILMASI METODOLOGİYASI

Bakı - 2017

Tədqiqat qrupu

Rəhbər: i.e.d. Arzu Hüseynova
İcraçılar: Aynurə İsmayılova, t.e.n. Vəfa Rzayeva, i.ü.f.d. Fərhad Mikayılov, i.ü.f.d. Arzu Süleymanov, Təranə Salıfova, Əlvan Süleymanova, Nərminə Quliyeva, Əminə Yaqublu, Fatma İmaməliyeva, İzzət Salmanova, Aliya Şabanova, Dilrufə Hüseynova, Xalid Cavadov, Afaq Qasımova, Hüseyn Məmmədov, Xanım Rzayeva

Redaktor: Sayalı Abbasəliyeva

Sənaye klasterlərinin yaradılması metodologiyası. "Çap ART" Nəşriyyatı, 2017, 68 s.

*Kitab Azərbaycan Respublikası Prezidentinin 2016-cı il 6 dekabr tarixli 1138 nömrəli Fərmanı ilə təsdiq edilmiş **"Kiçik və orta sahibkarlıq səviyyəsində istehlak mallarının istehsalına dair Strateji Yol Xəritəsi"** və **"Azərbaycan Respublikasında ağır sənaye və maşınqayırmanın inkişafına dair Strateji Yol Xəritəsi"**nin tədbirlərinin icrasının təmin edilməsi məqsədilə Azərbaycan Respublikası İqtisadiyyat Nazirliyinin İqtisadi İslahatlar Elmi Tədqiqat İnstitutu tərəfindən işlənilmişdir*

© İİETİ, Bakı, 2017

MÜNDƏRİCAT

TERMİN VƏ ANLAYIŞLAR 4
1. ÜMUMİ MÜDDƏALAR 9
2. SƏNAYE KLASTERİNİN YARADILMASI ÜZRƏ TƏDBİRLƏR PLANI (“YOL XƏRİTƏSİ”) 10
3. SƏNAYE KLASTERİNİN YARADILMASI HAQQINDA QƏRARIN QƏBUL EDİLMƏSİ 14
4. SƏNAYE KLASTERİNİN TƏŞKİLATİ STRUKTURUNUN YARADILMASI 16
5. SƏNAYE KLASTERİNİN İNKİAFINI MÜƏYYƏN EDƏN ƏSAS SƏNƏDLƏRİN TƏSDİQİ 20
6. KLASTERİN SƏNAYE KLASTERLƏRİNİN REYESTRİNƏ DAXİL EDİLMƏSİ ÜÇÜN ƏRİZƏNİN HAZIRLANMASI 28
ƏLAVƏLƏR 31

TERMİN VƏ ANLAYIŞLAR

Sənaye klasteri – Respublikanın bir regionu və ya bir neçə əlaqəli regionu ərazisində yerləşən, ərazi yaxınlığı və funksional asılılıq münasibətləri ilə bağlı olan sənaye sahəsində fəaliyyət göstərən subyektlərin məcmusudur.

Sənaye klasterinin yaradılmasının məqsədi - Sənaye məhsulu istehsal edən, Respublikanın bir regionu və ya bir neçə əlaqəli regionu ərazisində yerləşən ərazi yaxınlığı və funksional asılılıq münasibətləri ilə bağlı olan sənaye sahəsində fəaliyyət göstərən subyektlərin məcmusunun yaradılmasıdır.

Sənaye klasterinin yerləşdirilmə ərazisi - sənaye klasterinin infrastrukturu yerləşən Respublikanın bir və ya bir neçə əlaqəli regionunun ərazisidir.

Sənaye klasterinin infrastrukturu - sənaye klasterinin inkişafını təmin edən və onun inkişaf proqramını həyata keçirən texnoloji və sənaye infrastrukturunun, təhsil və elm müəssisələrinin, qeyri-kommersiya təşkilatlarının, maliyyə təşkilatlarının obyektlərinin məcmusudur.

Sənaye parkları və texnoparklar da sənaye klasterlərinin infrastrukturuna aid edilə bilər.

Texnoloji infrastruktur – sənaye məhsulu istehsal edən, Respublikanın bir regionu və ya bir neçə əlaqəli regionu ərazisində yerləşən, ərazi yaxınlığı və funksional asılılıq münasibətləri ilə bağlı olan, sənaye sahəsində fəaliyyət göstərən subyektlərin məcmusunun yaradılması üçün sənaye klasterinin iştirakçılarına lazım olan ixtisaslaşdırılmış bina, tikili və qurğuların, o cümlədən texnoloji inkubatorlar kompleksi, injinirinq xidmətlərinin sənaye dizaynı və prototipləşdirilməsi üçün infrastrukturu, istehsalın və əsas istehlakçılara təchizat sistemlərinə çıxışın təşkili, laboratoriyaların, vivariyaların, innovasiya-texnologiya mərkəzlərinin, sənaye dizaynı və prototipləşdirmə mərkəzlərinin, texnologiyaların transferi mərkəzlərinin və digər obyektlərin təchiz edilməsi üçün avadanlıqlardır.

Sənaye infrastrukturu - sənaye sahəsində fəaliyyətin həyata keçirilməsi üçün zəruri olan daşınmaz əmlak, nəqliyyat infrastrukturu obyektlərinin və kommunal infrastruktur obyektlərinin məcmusudur.

Sənaye parkı – Azərbaycan Respublikasının qanunvericiliyinə müvafiq olaraq yaradılan, sənaye istehsalının yaradılması və ya sənaye istehsalının və idarə edilən idarəedici şirkətin - kommersiya və ya qeyri-kommersiya təşkilatın - modernləşdirilməsi üçün nəzərdə tutulmuş sənaye infrastrukturu obyektlərinin məcmusudur.

Texnopark - texnoparkın rezidentləri olan innovativ şirkətlərin yerləşdirilməsi və inkişafı üçün tam xidmətlər dövrünü təmin edən idarəetmə şirkəti tərəfindən idarə olunan kommunal, nəqliyyat və texnoloji infrastruktur obyektləri kompleksidir.

Sənaye klasterinin iştirakçısı - sənaye klasterinin sənaye fəaliyyətində iştirakı ilə bağlı sənaye klasterinin ixtisaslaşdırılmış təşkilatı ilə saziş bağlayan sənaye sahəsindəki fəaliyyət subyektidir.

Sənaye klasterinin potensial iştirakçısı - sənaye klasterinin əsas ərazisində yerləşən, bağlanmış və ya sənaye klasterinin son sənaye məhsulunun yaradılmasının istehsal-texnoloji zənciri çərçivəsində sənaye klasterinin iştirakçıları ilə qarşılıqlı fəaliyyətin həyata keçirilməsini, o cümlədən sənaye klasteri iştirakçılarının birgə layihələrinin həyata keçirilməsini nəzərdə tutan sənaye klasterinin fəaliyyəti sahəsindəki fəaliyyət subyektidir.

Birgə layihə - sənaye klasterinin iştirakçıları arasında istehsal kooperasiyasının yaradılması və inkişafı üzrə prosesi və (və ya) texnoloji və (və ya) infrastruktur tədbirlər kompleksidir.

Birgə layihə bu layihənin təşəbbüskarları və iştirakçıları tərəfindən həyata keçirilir.

Birgə layihənin təşəbbüskarı - metodoloji materialların bu bəndində göstərilən xərclərin növləri üzrə birgə layihənin həyata keçirilməsi xərclərini icra edən sənaye klasteri iştirakçısıdır.

Birgə layihənin iştirakçısı - birgə layihənin elan edilmiş nəticələrinə nail olmaq üçün bu layihənin həyata keçirilməsi çərçivəsində birgə layihənin təşəbbüskarı tərəfindən kifayət edəcək qədər istehsal edilən sənaye məhsullarının əldə edilməsini öz üzərinə götürən və ya niyyətində olan sənaye klasteri iştirakçısıdır.

Birgə layihənin iştirakçısı birgə layihənin həyata keçirilməsi üçün xərclərin ödənilməsi hissəsində, birgə layihənin həyata keçirilməsində maliyyə iştirakçısı olduqda eyni vaxtda birgə layihənin təşəbbüskarı kimi də çıxış edə bilər.

Proses tədbirləri - birgə layihə iştirakçılarının tələblərinə müvafiq olaraq birgə layihənin təşəbbüskarlarının istehsal etdiyi sənaye məhsulunun təmin edilməsinə və aşağıdakı təşkilati xərcləri daxil etməyə yönəldilmiş tədbirlərdir:

a) sənaye klasterinin ixtisaslaşdırılmış təşkilatlarının və (və ya) bu kimi fəaliyyətin, əgər belə fəaliyyət üçün lisenziyalaşdırma uyğundursa, həyata keçirilməsi üçün lisenziyaya malik olan kənar təşkilatların xidmətlərinin ödənilməsi:

- fəaliyyətin, məhsulların, işlərin, xidmətlərin lisenziyalaşdırılması;
- məhsulların, işlərin, xidmətlərin qanunvericiliyin, standartların, texniki reqlamentlərin, eləcə də qanunvericiliyə uyğun olaraq məhsula, işlərə, xidmətlərə (o cümlədən beynəlxalq səviyyədə) məcburi tələblər müəyyən edən digər sənədlərin tələblərinə uyğun olaraq sertifikatlaşdırılması;

- Milli və beynəlxalq standartlara uyğun olaraq keyfiyyətin menecment sisteminin, ekoloji menecment sisteminin, sənaye təhlükəsizliyi və əməyin mühafizəsi menecmenti sisteminin sertifikatlaşdırılması (resertifikatlaşdırılması, inspeksiya nəzarəti);
- Təcrübi də daxil olmaqla istehsalın, avadanlıqların attestasiyası (qiymətləndirilməsi, yenidən attestasiyası) və sertifikasiyası;

b) mühəndis-texniki kadrların hazırlanması və ixtisaslarının artırılması üzrə peşəkar və (və ya) əlavə peşə təhsili və (və ya) təhsil xidmətləri təqdim edən bu kimi fəaliyyətin, əgər belə fəaliyyət üçün lisenziyalaşdırma uyğundursa, həyata keçirilməsi üçün lisenziyaya malik olan sənaye klasterinin ixtisaslaşdırlmış təşkilatlarının və (və ya) kənar təşkilatların xidmətlərinin ödənilməsi;

c) Qənaət istehsalı texnologiyalarının tətbiqinə əsaslanan istehsal, o cümlədən istehsal sistemləri xərclərinin planlaşdırılması, hesablanması, uçotu və nəzarəti sistemlərinin normativ və metodiki sənədləşdirilməsinin hazırlanması üzrə fəaliyyətin, əgər belə fəaliyyət üçün lisenziyalaşdırma uyğundursa, həyata keçirilməsi üçün lisenziyaya malik olan sənaye klasterinin ixtisaslaşdırılmış təşkilatlarının və (və ya) kənar təşkilatların xidmətlərinin ödənilməsi;

d) Metodologiyanın mövcud bəndində xərclər hissəsində proses tədbirlərin həyata keçirilməsi üçün respublikanın kredit təşkilatlarından və dövlət korporasiyasından əldə edilmiş kreditlər üzrə faizlərin ödənilməsi.

Texnoloji tədbirlər - birgə layihənin iştirakçılarının sənaye məhsullarının göstərilmiş növlərində tələbata uyğun olaraq birgə layihənin təşəbbüskarları və aşağıda sadalanan texnoloji xarakterli xərclər daxil olmaqla, təkmilləşdirilmiş texniki və (və ya) istismar xarakteristikaları ilə sənaye məhsulları aid edilməklə yeni növ sənaye məhsullarının istehsalının təşkili üzrə tədbirlərdir:

a) Sənaye məhsulları istehsalının texnoloji prosesində, o cümlədən nəzarət-ölçü avadanlıqları, sənaye məhsullarının dizaynı, sınaqdan keçirilməsi və sertifikatlaşdırılması avadanlıqlarının və texnoloji proseslərin avtomatlaşdırılmasında iştirak edən yeni maşın və avadanlıqların (istifadə edilməmiş) əldə edilməsi, çatdırılması, quraşdırılması, işəsalma-sazlama işlərinin həyata keçirilməsi;

b) birgə layihənin təşəbbüskarları tərəfindən əsas vəsaitlərin maliyyə icarəsi (lizinq) müqavilələri üzrə təşkilatlardan əldə etdikləri lizinq ödənişlərinin ödənilməsi;

c) kredit təşkilatlarından və dövlət korporasiyalarından texnoloji tədbirlərin həyata keçirilməsi, o cümlədən birgə layihənin təşəbbüskarlarından tikili və qurğular, istehsalat binalarının tikintisi və yenidən qurulması üçün nəzərdə tutulan xərclər üçün alınan kreditlər üzrə faiz borclarının ödənilməsi;

d) avadanlıqlar üçün texnoloji ləvazimatların alınması;

e) Müəssisə, istehsal və texnoloji proseslərin, o cümlədən proqram təminatının istifadəsi hüququ üçün lisenziyaların (qeyri-müstəsna hüquqların) əldə edilməsi, habelə proqram təminatının quraşdırılması və konfiqurasiyası üzrə işlərin görülməsi üçün

xidmətlər daxil olmaqla onların modullarının (bundan sonra-proqram təminatı) idarə edilməsi üçün proqram təminatının və proqram-aparat kompleksinin əldə edilməsi;

f) göstərilən fəaliyyət növlərinin həyata keçirilməsi üçün lisenziyaya malik olan, əgər belə fəaliyyət üçün lisenziyalaşdırma uyğundursa, sənaye klasterinin ixtisaslaşmış təşkilatları və (və ya) kənar təşkilatlar tərəfindən göstərilən aşağıdakı xidmətlərin ödənilməsi:

- proqram təminatının, əlavə proqram modullarının (plaqinlərin), sənaye istehsalının proqram təminatının texniki və istismar sənədlərinin işlənməsi də daxil olmaqla məlumat bazalarının doldurulmasının ixtisaslaşdırılmış konfiqurasiyalarının hazırlanması;
- avadanlıqlarla və proqram təminatı ilə işləmək üçün müəssisələrin mühəndis-texniki kadrlarının hazırlanması;

h) göstərilən fəaliyyət növlərinin həyata keçirilməsi üçün müvafiq lisenziyaya malik olan, əgər belə fəaliyyət üçün lisenziyalaşdırma uyğundursa, ali təhsil müəssisələrinin və təşkilatların aşağıdakı xidmətlərinin ödənilməsi:

- sənaye məhsulu və sənaye klasterinin təşəbbüskarlarını komplektləşdirmək, o cümlədən adı çəkilən sənaye məhsulları və komponentlərinin istehsalı üçün zəruri olan avadanlıqların adlarının siyahısı və konstruktor sənədləri, texnoloji avadanlıq və alətləri, nəzarət-ölçü cihazları, istehsalın texnoloji planlaşdırılması üçün konstruktor sənədlərinin hazırlanması;
- texnoloji sənədlərin (o cümlədən texnoloji proseslərin marşrut və əməliyyat xəritələri, texniki nəzarətin əməliyyat xəritələri, texnoloji təlimatlar və texnoloji sənədlərin digər növləri) hazırlanması da daxil olmaqla, sənaye məhsulu istehsalının texnologiyalarının və texnoloji proseslərinin hazırlanması;

x) göstərilən fəaliyyət növlərinin həyata keçirilməsi üçün müvafiq lisenziyaya malik olan, əgər belə fəaliyyət üçün lisenziyalaşdırma uyğundursa, kənar təşkilatların sənaye məhsullarının nəzarətinin, ölçüsünün və sınaqlarının aparılması, prototiplərinin hazırlanması, sınaq nümunələrinin, o cümlədən sənaye məhsulunun təcrübəli qrupları üzrə xidmətlərinin ödənilməsi.

İnfrastruktur tədbirlər - sənaye klasterinin, o cümlədən sənaye parklarının və texnoparkların infrastrukturunun tikilməsi və (və ya) yenidən qurulması üçün sərmayə xərclərini nəzərdə tutan, sənaye klasterinin son sənaye məhsulunun yaradılmasının istehsal- texnoloji zəncirlərinin yenilərinin yaradılması və ya mövcud olanlarının inkişafına yönəldilmiş tədbirlər.

Sənaye klasterinin funksional xəritəsi - sənaye klasterinin hər bir iştirakçısı tərəfindən istehsal edilən sənaye məhsulunun həcmi və sənaye klasteri çərçivəsində son sənaye məhsulunun istehsalı zamanı göstərilən məhsulun istifadə həcmi haqqında məlumatları əks etdirən sənaye klasteri iştirakçılarının ərazi yerləşdirilməsi və funksional asılılıq sxemləri.

Sənaye klasterinin funksional xəritəsi sənaye klasterinin iştirakçılarının funksional asılılığına, həmçinin birgə layihələrin həyata keçirilməsinin idarəetmə sxeminə sənaye klasterinin iştirakçılarının birgə layihələrinin təsirini əks etdirən elementlərini ehtiva etməlidir.

Sənaye klasterinin inkişaf proqramı - Məqsədinə, müddətinə və resurslarına görə əlaqələndirilmiş tədbirlər həmçinin, ərazi yaxınlığı, funksional asılılıq və bir və ya bir neçə subyekt ərazisində yerləşmə nəticəsində bu sahədə əlaqəli olan sənaye sahəsində fəaliyyət subyektləri birliklərinin yaradılması və inkişafı üzrə sənaye klasteri çərçivəsində həll edilən məsələlərin miqyasından və mürəkkəbliyindən çıxış edərək seçilən, onların yerinə yetirilməsinin effektivliyinin məqsədli göstəricilərdir.

Sənaye klasterinin inkişaf proqramı klasterin iştirakçılarının birgə layihələri kəsimində formalaşır.

Sənaye klasterinin inkişafı proqramının həyata keçirilməsində maksimal sayda sənaye klasteri, eləcə də sənaye klasterinin infrastrukturunu təmsil edən təşkilatların iştirakçıları iştirak etməlidirlər.

Sənaye klasterinin yaradılması üzrə işçi (təşəbbüs) qrup - Sənaye klasterinin ixtisaslaşdırılmış təşkilatının yaranması anına qədər sənaye klasterinin təşəkkülünə yönəldilmiş təşkilati məsələlərin həll edilməsi məqsədi ilə sənaye klasterinin yaradılmasında maraqlı olan əsas müəssisə və təşkilatların nümayəndələrinin tərkibindən müvəqqəti olaraq yaradılmış ekspertlər qrupudur.

Sənaye klasterinin ixtisaslaşdırılmış təşkilatı - Sənaye klasterinin inkişafı üçün metodoloji, təşkilati, ekspert-analitik və informasiya dəstəyini həyata keçirən, Azərbaycan Respublikasının qanunvericiliyinə uyğun olaraq yaradılan kommersiya və qeyri-kommersiya təşkilatıdır.

Sənaye klasterinin ixtisaslaşdırılmış təşkilatı iqtisadi tərəfdaşlıq, və ya cəmiyyət, və ya assosiasiya (ittifaq), və ya qeyri-kommersiya əməkdaşlığı və yaxud özünüidarə təşkilat təşkilati-hüquqi formasında yaradılır.

Sənaye klasterinin ixtisaslaşdırılmış təşkilatının qeyri-kommersiya təşkilatı, yəni qeyri-kommersiya əməkdaşlığı və özünüidarə təşkilatlarının o cümlədən aid edildiyi assosiasiyalar (ittifaqlar) təşkilati-hüquqi formasında yaradılması tövsiyə olunur.

Nəzərə alsaq ki, assosiasiyaların (ittifaqların), qeyri-kommersiya tərəfdaşlarının və özünüidarə təşkilatlarının üzvləri həm təsisçilər, həm də qeyri-kommersiya təşkilatının üzvləri sırasına qəbul edilən fiziki və hüquqi şəxslərdir. Onda sənaye klasterinin ali idarəetmə orqanı kimi sənaye klasterinin bütün iştirakçılarının və infrastrukturunun daxil olduğu qeyri-kommersiya təşkilatı üzvlərinin ümumi toplantısı çıxış edir.

Digər təşkilati-hüquqi formalarda sənaye klasterinin ixtisaslaşdırılmış təşkilatının yaradılması zamanı sənaye klasterinin inkişafı ilə bağlı əsas məsələlərin həlli bütün iştirakçıların (sənaye klasteri iştirakçıların ümumi yığıncağı) iştirakı ilə həyata keçirilməlidir.

Sənaye klasterinin iştirakçılarının ən azı yarısı sənaye klasterinin ixtisaslaşdırılmış təşkilatının təsisçiləridir.

Eyni zamanda daha öncədən yaradılmış ixtisaslaşdırılmış bir təşkilat tərəfindən sənaye klasterinin inkişafı üçün metodoloji, təşkilati, ekspert-analitik və informasiya dəstəyinin həyata keçirilməsi zamanı sənaye klasterinin idarə edilməsinin daimi kollegial orqanının (şura, idarəetmə və s.) tərkibinə sənaye klasteri iştirakçılarının ən azı yarısının daxil edilməsinə icazə verilir.

Qeyri-kommersiya təşkilatı üzvlərinin ümumi yığıncağı - (sənaye klasterinin ixtisaslaşdırılmış təşkilatı, qeyri-kommersiya əməkdaşlığı və özünüidarə təşkilatlarının aid edildiyi assosiasiyalar (ittifaqlar) təşkilati-hüquqi formasında yaradılmayan sənaye klasteri iştirakçılarının ümumi yığıncağı) qeyri-kommersiya təşkilatının üzvləri olan sənaye klasterinin infrastrukturunun bütün iştirakçıları və təşkilatlarının nümayəndələrindən ibarət olan, onun fəaliyyətinin strateji idarəetməsini həyata keçirən sənaye klasterinin ali idarəetmə orqanıdır.

Sənaye klasterinin yaradılmasına dair saziş - Sənaye klasterinin ixtisaslaşdırılmış təşkilatı ilə ərazisində sənaye klasterinin infrastrukturu yerləşən Azərbaycan Respublikasının dövlət hakimiyyətinin ali icra hakimiyyəti orqanları arasında, Respublikanın bir və ya bir neçə subyektində ərazi yaxınlığı və funksional asılılıq baxımından sənaye sahəsində bir-biri ilə əlaqəli olan və bu sahədə fəaliyyət göstərən subyektlərin məcmusunun yaradılması haqqında, bağlanmış sazişdir.

1. ÜMUMİ MÜDDƏALAR

1.1. Bu metodologiya "Azərbaycan Respublikasında sənayenin inkişafına dair 2015-2020-ci illər üçün Dövlət Proqramı" Azərbaycan Respublikası Prezidentinin 16 aprel 2014-cü il tarixli Fərmanı, "Sənaye məhəllələrinin yaradılması və fəaliyyətinin təşkili haqqında" Azərbaycan Respublikası Prezidentinin 2014-cü il 8 oktyabr tarixli 288 nömrəli Fərmanı və "Azərbaycan Respublikasında ağır sənaye və maşınqayırmanın inkişafına dair Strateji Yol Xəritəsi" Azərbaycan Respublikası Prezidentinin 2016-cı il 6 dekabr tarixli 1138 nömrəli Fərmanına əsasən tədbirlərinin icrasının təmin edilməsi məqsədilə işlənilmişdir.

1.2. Bu metodologiya sənaye klasterinin mərhələli şəkildə yaradılması, o cümlədən sənaye klasterlərinin və ixtisaslaşdırılmış təşkilatların (bundan sonra - sənaye klasterlərinin reyestri) tələblərinə cavab verən klasterin sənaye klasterlərinin və ixtisaslaşdırılmış təşkilatların reystrinə daxil edilməsi məqsədilə ərizənin hazırlanması üçün lazım olan, formalaşması və məzmununu özündə əks etdirən sənədlər toplusunun ardıcıllığı və sənaye sahəsindəki fəaliyyətlərində stimullaşdırıcı tədbirlərin tətbiq edilməsi məqsədilə

sənaye klasterlərinin və sənaye klasterlərinin ixtisaslaşdırılmış təşkilatlarının tələblərə uyğunluğunun yoxlanılmasının aparılması haqqında tövsiyələri özündə ehtiva edir.

1.3. Bu metodologiyanın 2-ci bölməsində təqdim edilən sənaye klasterinin yaradılması ilə bağlı tədbirlər planı ("yol xəritəsi") üzrə təkliflər sənaye klasterinin təşkilati formalaşmasını və sənaye klasterlərinin, ixtisaslaşdırılmış təşkilatların tələblərə uyğunluğunun yoxlanılması məqsədilə tələb olunan sənədlərin hazırlanması ardıcıllığının alqoritmini təsvir edir.

Bu metodologiyanın 3-6-cı bölmələrində sənaye klasterinin yaradılması haqqında qərarın qəbul edilməsi proseduru, sənaye klasterinin təşkilati strukturunun yaradılması, sənaye klasterinin inkişafını, o cümlədən onun funksional xəritəsini (bundan sonra funksional xəritə) müəyyən edən əsas sənədlərin təsdiqi, sənaye klasterinin inkişaf proqramları (bundan sonra proqram) və klasterin sənae klasterlərinin reysterinə daxil edilməsi ilə bağlı ərizənin hazırlanması haqqında təfsilatı ilə tövsiyələr təqdim edilmişdir.

1.4. Tələblərə uyğunluq üzrə yoxlamaların aparılmasının nəticəsi klasterin sənaye klasterlərinin reysterinə daxil edilməsidir. Gələcəkdə Azərbaycan Respublikasının İqtisadiyyat Nazirliyi tərəfindən klaster iştirakçılarının birgə layihələrinin sənaye klasterlərinin birgə layihələrinin reysterinə daxil edilməsi üçün ərizənin hazırlanması və təsdiqi şərti ona Azərbaycan Respublikasının İqtisadiyyat Nazirliyi tərəfindən həyata keçirilən sənaye sahəsindəki fəaliyyətlərin stimullaşdırılması tədbirlərinə iddia etməyə imkan verəcək.

2. SƏNAYE KLASTERİNİN YARADILMASI ÜZRƏ TƏDBİRLƏR PLANI ("YOL XƏRİTƏSİ")

2.1. Sənaye klasterinin yaradılması üzrə işçi (təşəbbüs) qrupu tərəfindən sənaye klasterinin yaradılması məqsədi ilə sənaye klasterinin yaradılmasının əsas mərhələlərini, tədbirləri, həyata keçirilmə müddətlərini, məsul icraçıları və tədbirlərin həyata keçirilməsi zamanı əldə ediləcək nəticələri özündə əks etdirən sənaye klasterinin yaradılması üzrə tədbirlər planı ("yol xəritəsi") (tədbirlərin planının nümunəvi forması bu materialın 1 nömrəli Əlavəsində təqdim olunur) hazırlanmalıdır.

2.2. Sənaye klasterinin yaradılması üzrə tədbirlər planının ("yol xəritəsinin") təsdiqi həm sənaye klasterinin yaradılması üzrə işçi (təşəbbüs) qrupunun rəhbəri (bu materialın 3-cü bölməsinə bax), həm də Azərbaycan Respublikasının sənaye siyasəti sahəsində icra hakimiyyəti orqanının rəhbəri tərəfindən həyata keçirilə bilər.

2.3. Sənaye klasterinin yaradılması üzrə tədbirlər planının ("yol xəritəsinin") dəstəklənməsinin və həyata keçirməsinin məsuliyyəti sənaye klasterinin yaradılması üzrə işçi (təşəbbüs) qrupun və onun rəhbərinin üzərinə düşür.

2.4. Sənaye klasterinin yaradılması üzrə nümunəvi tədbirlər planı ("yol xəritəsi") dörd mərhələdən ibarət olan kompleks təşkilati tədbirlərin həyata keçirilməsini nəzərdə tutur.

Mərhələnin adı	**1. Sənaye klasterinin yaradılması haqqında qərarın qəbul edilməsi**	**2. Sənaye klasterinin təşkilatı strukturunun yaradılması**	**3. Sənaye klasterinin inkişafını müəyyən edən əsas sənədlərin təsdiqi**	**4. Klasterin sənaye klasterlərinin reysterinə daxil edilməsi üçün ərizənin hazırlanması**
Mərhələnin məzmunu	1.1. Sənaye klasterinin yaradılması üzrə işçi (təşəbbüs) qrupun yaradılması 1.2. Sənaye klasterinin funksional xəritəsinin layihəsinin hazırlanması 1.3. İxtisaslaşdırılmış təşkilatın təsis sənədlərinin layihəsinin hazırlanması 1.4. Sənaye klasterinin ixtisaslaşdırılmış təşkilatının təsisçilərinin ümumi iclasının keçirilməsi	2.1. Sənaye klasterinin ixtisaslaşdırılmış təşkilatının dövlət qeydiyyatı 2.2. Sənaye klasterinin ixtisaslaşdırılmış təşkilatı və sənaye klasterinin iştirakçıları arasında sənaye klasterinin sənaye fəaliyyətində iştirakı haqqında Sazişin bağlanması	3.1. Sənaye klasterinin inkişafını müəyyən edən əsas sənədlərin hazırlanması. 3.2. Qeyri-kommersiya təşkilatının üzvlərinin növbəti ümumi yığıncağında sənaye klasterinin inkişafını müəyyən edən əsas sənədlərin təsdiq esilməsi. 3.3. Sənaye klasterinin ixtisaslaşdırılmış təşkilatı ilə ərazisində sənaye klasterinin infrastrukturu yerləşən Azərbaycan Respublikasının dövlət hakimiyyətinin ali icra orqanları arasında sənaye klasterinin yaradılması haqqında Sazişin bağlanması	4.1. Sənaye klasterinin və sənaye klasterinin ixtisaslaşdırılmış təşkilatının Tələblərə uyğunluğunu təsdiq edən sənədlərin hazırlanması

Mərhələnin həyata keçirilməsinin nəticəsi	- Sənaye klasterinin ixtisaslaşdırılmış təşkilatının ümumi yığıncağının Protokolu a) İxtisaslaşdırılmış təşkilatın təsisçilərinin təsis sənədlərinin əlavə edilmiş surəti ilə ixtisaslaşdırılmış təşkilatın idarəetmə orqanının yaradılması haqqında sənaye klasterinin iştirakçılarının (ixtisaslaşdırılmış təşkilatın təsisçilərinin) protokolu (bax bölmə 3 və əlavə 2)	- İxtisaslaşdırılmış təşkilatın hüquqi şəxslərin dövlət reyestriə salınması dair şəhadətnamə. - İxtisaslaşdırılmış təşkilatın təsis sənədləri. a) İxtisaslaşdırılmış təşkilat haqqında məlumatları təsdiq edən hüquqi şəxslərin dövlət reyestrindən çıxarış b) İxtisaslaşdırılmış təşkilatın müəyyən edilmiş qaydada təsdiqlənmiş təsis sənədlərinin surəti. c) İxtisaslaşdırılmış təşkilatın vahid icra orqanlarının notarial qaydada təsdiq edilmiş imzalarının nümunələri və ixtisaslaşdırılmış təşkilatın möhürünün (varsa) şəkili (bax bölmə 4) - Sənaye klasterinin	- sənaye klasterinin funksional xəritəsi a) ixtisaslaşdırılmış təşkilatın rəhbəri tərəfindən təsdiq edilmiş sənaye klasterinin funksional xəritəsi, o cümlədən arazi yerləşdirilməsi sxemi (bax 5-ci bölmənin 5.3.1. bəndi) və sənaye klasteri iştirakçılarının funksional asıllığı (bax 5-ci bölmənin 5.3.2. - 5.3.5.bəndləri və əlavə7, 8, 9, 10), həmçinin: sənaye klasterinin bütün iştirakçılarının sənaye istehsalının ümumi həcmi və sənaye məhsulunun sənaye istehsalının həcmi haqqında məlumatlar (bax əlavə 5); Sənaye klasterinin hər bir iştirakçısı tərəfindən sənaye məhsulunun sənaye istehsalının ümumi həcmi və sənaye klasteri çərçivəsində son sənaye məhsulunun istehsalı zamanı göstərilən məhsulun istifadə həcmi haqqında məlumatlar (bax Əlavə 5, 8) - Sənaye klasterinin inkişaf proqramı b) sənaye klasterinin inkişaf proqramının surəti (bax bölmə 5 və əlavə 6, 12, 13) c) müvafiq hesablamaların və sənaye klasterində əmək məhsuldarlığının və sənaye klasteri çərçivəsində yüksək məhsuldar iş yerlərinin sayının Tələblərə uyğun olduğunu göstərən digər əsasların daxil olduğu	- Tələblərə uyğunluğunun yoxlanılması məqsədi ilə sənədlər paketinin yığılması. a) Sənaye klasterinin və ixtisaslaşdırılmış təşkilatın Tələblərə uyğunluğu haqqında yoxlamanın aparılması barədə ixtisaslaşdırılmış təşkilatın rəhbəri tərəfindən imzalanmış ərizə (bax bölmə 6) b) Ərazisində sənaye klasteri yaradılmış, sənaye siyasəti sahəsində funksiyaları yerinə yetirən Azərbaycan Respublikasının dövlət hakimiyyətinin icra orqanının rəhbərinin imzası ilə məkrub (bax bölmə 6) -Klasterin informasiya portalının işə salınması c) İnformasiya-telekommunikasiya şəbəkəsi olan "İnternetdə" sənaye klasterinin informasiya portalının bölmələrinin göstərilməsi barədə ixtisaslaşdırılmış təşkilatın

		sənaye fəaliyyətində iştirakı haqqında Saziş (bax bölmə 4 və əlavə 4) - Sənaye klasterinin iştirakçılarının reyestri. ç) ixtisaslaşdırılmış təşkilatın rəhbəri tərəfindən imzalanmış,tələblərə uyğun olaraq sənaye klasterinin hər bir iştirakçısı haqqında məlumatları özündə əks etdirən, sənaye klasteri iştirakçılarının reyestirinin surəti d) Tələblərdə nəzərdə tutulmuş sənaye klasterinin infrastruktur obyektlərinin istismara verilməsi haqqında aktların surətlərinin müəyyən edilmiş qaydada təsdiq edilmiş əlavələri ilə birlikdə ixtisaslaşdırılmış təşkilatın rəhbərinin imzasıyla	ixtisaslaşdırılmış təşkilatın rəhbərinin imzası ilə təqdim edilmiş sorğu materialları (bax əlavə 5,13) ç) ixtisaslaşdırılmış təşkilatın əsas fəaliyyətinin təsviri və sənaye klasterinin inkişaf proqramının həyata keçirilməsi fəaliyyəti və bu göstərilən fəaliyyət növlərinin Tələblərə uyğunluğunu təsdiq edən ixtisaslaşdırılmış təşkilatın rəhbərinin imzası ilə təsdiq edilmiş sorğu materialları (bax bölmə 4 və əlavə 2, 3) - Sənaye klasterinin funksional xəritəsinin təsdiqi və sənaye klasterinin inkişaf proqramı haqqında Qeyri-kommersiya təşkilatının üzvlərinin Ümumi yığıncağının Protokolu - (bax bölmə 5) - Sənaye klasterinin yaradılması haqqında Saziş d) Sənaye klasterinin yaradılması haqqında Sazişin ixtisaslaşdırılmış təşkilatın rəhbəri tərəfindən təsdiq edilmiş surəti (bax bömə 5)	rəhbərinin imzası ilə sorğu materialları (bax bölmə 6)

		təsdiq edilmiş sənaye klasterinin hər bir iştirakçısının təsviri ilə soraq məlumatları (bax bölmə 4 və əlavə 5,6)		
Həyata keçirilmə müddəti	6 həftə	6 həftə	10 həftə	4 həftə
Məsul icraçı	Sənaye klasterinin yaradılması üzrə işçi (təşəbbüs) qrupunun rəhbəri	Sənaye klasterinin ixtisaslaşdırılmış təşkilatının rəhbəri	Sənaye klasterinin ixtisaslaşdırılmış təşkilatının rəhbəri Azərbaycan Respublikasının sənaye siyasəti sahəsində icra hakimiyyəti orqanlarının rəhbərləri	Sənaye klasterinin ixtisaslaşdırılmış təşkilatının rəhbəri

3. SƏNAYE KLASTERİNİN YARADILMASI HAQQINDA QƏRARIN QƏBUL EDİLMƏSİ

3.1. Sənaye klasterinin formalaşdırılması üçün ilk şərt Azərbaycan Respublikasının bir regionu və ya bir neçə qonşu regionları ərazisində sənaye sahəsində fəaliyyət göstərən, bazasında sənaye klasterinin iştirakçılarının birgə layihələri həyata keçirilən və (və ya) qısa müddətdə (2-3 ay) həyata keçirilməsi mümkün olan, ən azı 10-a yaxın texnoloji və sənaye infrastrukturu obyektlərinin, təhsil və elm müəssisələrinin və bu sahədə əməkdaşlıq əlaqələri ilə bağlı digər təşkilatların olmasıdır.

Sənaye klasterinin yaradılmasının məqsədəuyğunluğuna səbəb olan digər amillər klaster üçün əsas bazarların müsbət inkişafı dinamikası və bu bazarlarda klaster iştirakçılarının məhsullarının satışını artırma imkanları; klasterin fəaliyyət sahəsinə aid klasterin baza ərazisində kiçik və orta ölçülü şirkətlərin formalaşma proseslərinin intensivləşdirilməsi; klasterin bazasında ərazilərin investisiya cəlbediciliyinin artması və klasterin yaradılmasında və onun potensial iştirakçılarının birgə layihələrini həyata keçirilməsində maraqlı olan şəxsi investorların mövcudluğudur.

3.2. Sənaye klasterinin yaradılması üzrə işçi (təşəbbüs) qrupu əsas maraqlı müəssisələrin və təşkilatların - sənaye klasterinin potensial iştirakçılarını (müvafiq struktur bölmələrinin rəhbərləri vəzifəsindən aşağı olmuyaraq, məsələn, strategiya direktoru, istehsal direktoru), nümayəndələrini cəlb etməlidirlər.

Sənaye klasterinin yaradılması üzrə işçi (təşəbbüskar) qrupun formalaşdırılması və onun rəhbərinin seçilməsi proseduru formalaşdırılma prosedurlarından istifadə etməklə və ya qeyri-rəsmi şəkildə keçirilə bilər.

3.3. Sənaye klasterinin yaradılması üzrə işçi (təşəbbüs) qrupunun prioritet məsələləri sırasına aşağıdakılar daxildir:

a) Sənaye klasterinin yaradılması prosesində yaranmış təşkilati məsələlərin həlli (sənaye klasterinin iştirakçıları və infrastrukturuna qoşulmağa hazır olduqlarını ifadə edən müəssisələrin və təşkilatların sayının genişləndirilməsi məqsədi ilə məsləhət-kommunikasiya tədbirlərinin təşkili və keçirilməsi, potensial iştirakçılardan və sənaye klasteri infrastrukturundan məlumat toplama prosedurunun müəyyənləşdirilməsi, sənaye klasterinin ixtisaslaşdırılmış təşkilatının təsisçilərinin Ümumi yığıncağının hazırlanması və s.);

b) Sənaye klasterinin ixtisaslaşdırılmış təşkilatının təsis sənədlərinin layihəsinin hazırlanması (bax: bu materialın 4-cü bölməsi);

c) Sənaye klasterinin idarəetmə orqanlarının tərkibinə və funksiyalarına dair təkliflərin formalaşdırılması;

ç) Sənaye klasterinin inkişafına istiqamətlənmiş ixtisaslaşmanın, məqsəd və vəzifələrin müəyyən edilməsi;

d) Sənaye klasterinin funksional xəritəsinin layihəsinin hazırlanması (bax bölmə 5 və əlavələr 7, 8, 9, 10).

3.4. Sənaye klasterinin yaradılması üzrə işçi (təşəbbüs) qrupu sənaye klasterinin ixtisaslaşdırılmış təşkilatının formalaşdırılması və müvafiq hallarda klasterin digər idarəetmə orqanlarının (müşahidə şurası, idarə heyəti, ekspertlər şurası və s.) yaradılması məqsədi ilə sənaye klasterinin ixtisaslaşdırılmış təşkilatının təsisçilərinin ümumi yığıncağını (Protokol qərarının nümunəvi forması Əlavə 2-də verilmişdir) təşkil edir.

3.5. Sənaye klasterinin ixtisaslaşdırılmış təşkilatının təsisçiləri kimi, tərkibi sənaye klasterinin ixtisaslaşdırılmış təşkilatının təsisçilərinin ümumi yığıncağının protokol qərarı əlavəsində göstərilmiş sənaye klasterinin iştirakçılarının ən azı yarısı olmalıdır. Həmçinin əlavədə protokol qərarına ixtisaslaşdırılmış təşkilatın təsisçilərinin təsis sənədlərinin surətləri əlavə olunur.

4. SƏNAYE KLASTERİNİN TƏŞKİLATİ STRUKTURUNUN YARADILMASI

4.1. Sənaye klasterinin ixtisaslaşdırılmış təşkilatının dövlət qeydiyyatı sənaye klasterinin ixtisaslaşdırılmış təşkilatının təsisçilərinin ümumi yığıncağının qərarı ilə təyin edilmiş ixtisaslaşdırılmış təşkilatın rəhbəri tərəfindən Azərbaycan Respublikasının qanunvericiliyi ilə müəyyən edilmiş təsərrüfat ortaqlığı, və ya cəmiyyəti, və ya assosiasiyası (ittifaqı), və ya qeyri-kommersiya tərəfdaşlığı, və yaxud da özünüidarəetmə təşkilatları təşkilati-hüquqi formasında sənaye klasterinin ixtisaslaşdırılmış təşkilatının yaradılması vasitəsi iləhəyata keçirilir.

Sənaye klasterinin ixtisaslaşdırılmış təşkilatını qeyri-kommersiya təşkilatı, məhz qeyri-kommersiya tərəfdaşlıqları və özünüidarəetmə təşkilatlarının daxil olduğu assosiasiyalar (birliklər) təşkilati-hüquqi formasında yaratmaq tövsiyə edilir.

4.2. Sənaye klasterinin ali idarəetmə orqanı kimi tərkibinə həm sənaye klasterinin ixtisaslaşdırılmış təşkilatının təsisçilərinin, həm də müəyyən edilmiş qaydada qeyri-kommersiya təşkilatının üzvlüyünə qəbul edilmiş fiziki və hüquqi şəxslərin daxil olduğu qeyri-kommersiya təşkilatının üzvlərinin ümumi yığıncağı çıxış edir.

Sənaye klasterinin ixtisaslaşdırılmış təşkilatının digər təşkilati-hüquqi formalarda yaradılması zamanı belə sənaye klasterinin inkişafı ilə bağlı əsas məsələlərin həlli bütün iştirakçıların (sənaye klasterinin iştirakçılarının ümumi yığıncağı) iştirakı ilə həyata keçirilməlidir.

Qeyri-kommersiya təşkilatının üzvlərinin ümumi yığıncağında sənaye klasterinin infrastrukturunun obyekti olan sənaye klasterinin və ya təşkilatının iştirakçısı kimi nümayəndəliyi müəssisə və təşkilatların yalnız birinci şəxsləri və ya mümkün qədər rəhbər müavini vəzifəsindən aşağı olmayan nümayəndələri (etibarnamə ilə) həyata keçirə bilər.

4.3. Lazım olduğu təqdirdə sənaye klasterinin idarəetmə sistemi sənaye klasterinin inkişafının digər idarəetmə orqanları ilə (müşahidə şurası, idarə heyəti, ekspert şurası və s.) genişləndirilə bilər.

4.4. Sənaye klasterinin ixtisaslaşdırılmış təşkilatının təklifi ilə qeyri-kommersiya təşkilatının üzvlərinin ümumi toplantısında aşağıdakı məsələləri əhatə edən qərarlar qəbul edilir:

a) sənaye klasterinin idarəetmə orqanları ilə bağlı qaydaların təsdiq edilməsi;
b) sənaye klasterinin funksional xəritəsinin təsdiq edilməsi;
c) sənaye klasterinin inkişaf proqramının təsdiq edilməsi;
ç) sənaye klasteri iştirakçılarının birgə layihələrinin siyahısının təsdiq edilməsi;
d) sənaye klasterinin ixtisaslaşdırılmış təşkilatının tədbirlər planının təsdiq edilməsi;
e) yeni müəssisə və təşkilatların sənaye klasterinin iştirakçıları və infrastrukturu tərkibinə daxil edilməsi barədə qərar;

ə) sənaye klasterinin iştirakçıları və infrastrukturu tərkibindən müəssisə və təşkilatların xaric edilməsi barədə qərar.

4.5. Sənaye klasterinin ixtisaslaşdırılmış təşkilatı öz fəaliyyətini təsdiqi və yenilənməsi (lazım gəldikdə) qeyri-kommersiya təşkilatının üzvlərinin ümumi yığıncağı tərəfindən həyata keçirilən ixtisaslaşdırılmış təşkilatın təsis sənədlərinə (nizamnamə və/və ya təsis müqaviləsi), sənaye klasterinin inkişaf proqramına və sənaye klasterinin ixtisaslaşdırılmış təşkilatının tədbirlər planına uyğun (tədbirlər planının nümunəvi forması Əlavə 3-də verilib) həyata keçirir.

4.6. İxtisaslaşdırılmış təşkilatın nizamnaməsi və/və ya təsis müqaviləsi sənaye klasterinin ixtisaslaşdırılmış təşkilatının fəaliyyəti ilə bağlı aşağıdakı əsas müddəaları da tənzimləməlidir:

a) ixtisaslaşdırılmış təşkilatın idarəetmə qaydasını və onun rəhbərinin funksiyasını;

b) sənaye klasterinin iştirakçılarının və infrastrukturunun ixtisaslaşdırılmış təşkilatla qarşılıqlı hüquq, vəzifə və əlaqəsi;

c) sənaye klasterinin inkişaf proqramının və sənaye klasteri iştirakçılarının birgə layihələrinin təsdiq edilməsi, idarə edilməsi və monitorinqi proseduru zamanı ixtisaslaşdırılmış təşkilatın hüququ, vəzifələri və iştirak qaydası;

ç) ixtisaslaşdırılmış təşkilat ilə ərazisində sənaye klasterinin infrastrukturu obyektləri yerləşən Azərbaycan Respublikasının icra hakimiyyəti orqanları və sənaye klasterinin inkişaf etdirilməsinə yönəldilmiş sənaye fəaliyyətinin stimullaşdırılması tədbirlərinin həyata keçirilməsi ilə əlaqədar Azərbaycan Respublikasının İqtisadiyyat Nazirliyi ilə qarşılıqlı əlaqə qaydası;

d) ixtisaslaşdırılmış təşkilatın sənaye klasterinin inkişafına yönəldilmiş maliyyə və qeyri-maliyyə dəstək tədbirlərinin həyata keçirilməsi ilə bağlı maliyyə-kredit təşkilatları, dövlət şirkətləri, dövlət payı olan şirkətlər və inkişaf institutları ilə qarşılıqlı əlaqə qaydası;

e) ixtisaslaşdırılmış təşkilatın, o cümlədən fiziki və hüquqi şəxslərlə müqavilələr üzrə xidmətlərin ödənilməsini nəzərdə tutan fəaliyyət növlərinin siyahısı;

ə) ixtisalaşdırılmış təşkilatın maliyyələşdirilməsi qaydası;

f) ixtisaslaşdırılmış təşkilatın rəhbərinin vəzifəyə təyin edilməsi və azad edilməsi qaydası;

g) ixtisaslaşdırılmış təşkilatın əməkdaşların ştatının komplektləşdirilməs və onların əməyinin ödənilməsi qaydası;

ğ) ixtisaslaşdırılmış təşkilatın fəaliyyətinin monitorinqinin və səmərəliliyinin qiymətləndirilməsi qaydası;

h) ixtisaslaşdırılmış təşkilatın yenidən təşkili və ləğv edilməsi və onun növünün dəyişdirilməsi qaydası.

4.7. Sənaye klasterinin ixtisaslaşdırılmış təşkilatı qeyri-kommersiya təşkilatının üzvlərinin ümumi yığıncağına, o cümlədən sənaye klasterinin inkişafı proqramının həyata

keçirilməsinə və sənaye klasterinin ixtisaslaşdırılmış təşkilatının tədbirlər planının həyata keçirilməsinə cavabdehdir.

4.8. Sənaye klasterinin ixtisaslaşdırılmış təşkilatının rəhbəri hər il qeyri-kommersiya təşkilatının üzvlərinin ümumi yığıncağında sənaye klasterinin inkişafı proqramının icrasının nəticələri və sənaye klasterinin ixtisaslaşdırılmış təşkilatının tədbirlər planının icrası barədə ötən il üzrə hesabat təqdim edir.

4.9. Sənaye klasterinin ixtisaslaşdırılmış təşkilatının rəhbəri qeyri-kommersiya təşkilatının üzvlərinin ümumi yığıncağının qərarı ilə təyin olunur və vəzifədən azad edilir (yaxud klasterin yaradılması zamanı sənaye klasterinin ixtisaslaşdırılmış təşkilatının rəhbərinin namizədliyi sənaye klasterinin ixtisaslaşdırılmış təşkilatının təsisçilərinin ümumi yığıncağının qərarı ilə təsdiq edilir).

4.10. Sənaye klasterinin ixtisaslaşdırılmış təşkilatının rəhbərinin səlahiyyətlərinin uzadılması, o cümlədən ləğv edilməsi (həmçinin vaxtından əvvəl) barədə qərar, qeyri-kommersiya təşkilatının üzvlərinin ümumi yığıncağında sənaye klasterinin inkişafı proqramının icrasının nəticələri və sənaye klasterinin ixtisaslaşdırılmış təşkilatının tədbirlər planının icrası barədə ötən il üzrə təqdim edilmiş hesabatın nəticələrinə əsasən qəbul edilir.

4.11. Sənaye klasterinin ixtisaslaşdırılmış təşkilatının fəaliyyətinə maliyyə dəstəyi sənaye klasterinin iştirakçılarının və infrastrukturunun maraqları çərçivəsində sənaye klasterinin ixtisaslaşdırılmış təşkilatı tərəfindən göstərilən qulluq və xidmətlərin ödənilməsi vasitəsi ilə, habelə qeyri-kommersiya təşkilatı üzvlərinin ümumi yığıncağının müvafiq qərarına əsasən sənaye klasterinin iştirakçıları və infrastrukturu tərəfindən üzvlük haqqı ödənişləri hesabına həyata keçirilir. Üzvlük haqlarının ödəmə müddəti və ölçüsü şərtləri qeyri-kommersiya təşkilatının üzvlərinin ümumi yığıncağı tərəfindən müəyyən edilir və sənaye klasterinin müxtəlif növ iştirakçıları və infrastrukturu üçün fərqlənə bilər.

4.12. Sənaye klasterinin ixtisaslaşdırılmış təşkilatının fəaliyyətinin məqsədi sənaye klasterinin iştirakçıları, təhsil və elm qurumları, qeyri-kommersiya təşkilatlarının, dövlət hakimiyyəti orqanlarının və yerli özünüidarəetmə orqanlarının, sənaye klasterinin inkişaf proqmanının həyata keçirilməsində və onun hədəflərinə nail olmasında maraqlı olan investorlar arasında qarşılıqlı səmərəli fəaliyyət üçün şərait yaratmaqdır.

4.13. Sənaye klasterinin ixtisaslaşdırılmış təşkilatının əsas funksiyaları (fəaliyyət növləri) aşağıdakılar da daxil olmaqla, sənaye klasterinin inkişafının metodoloji, təşkilati, ekspert-analitik və informasiya dəstəyidir:

a) sənaye klasterinin inkişaf proqramının hazırlanması və həyata keçirilməsi;
b) kadrların hazırlanması, yenidən hazırlanması, ixtisaslarının artırılması və təcrübə keçirilməsi, sənaye klasterinin iştirakçılarının maraqları daxilində məsləhət xidmətlərinin göstərilməsi;

c) sənaye klasterinin yaradılması məqsədinə nail olmaq üçün sənaye klasterinin üzvlərinin maraqlarına uyğun olaraq veb-seminarların, dəyirmi masaların, konfransların, seminarların təşkil edilməsi;
ç) ərazilərin sənaye, elmi, maliyyə-iqtisadi potensialının vəziyyətinin monitorinqi və bu məlumatların sənaye klasterinin iştirakçılarına təqdim edilməsi;
d) sənaye klasteri daxilində istehsal olunan yeni məhsulların bazara çıxarılmasının təşkili, elmi-texniki sahədə sənaye klasterinin iştirakçılarının əməkdaşlığının inkişafı;
e) sənaye klasterinin iştirakçılarının maraq dairəsində sərgi-yarmarkaların və kommunikativ tədbirlərin təşkili, eləcə də xaricdə təşkil edilən sərgi-yarmarkalarda və kommunikativ tədbirlərdə onların iştirakının təmin edilməsi;
ə) sənaye klasterinin yaradılması məqsədinə nail olmaq üçün sənaye klasterinin ixtisaslaşdırılmış təşkilatının digər fəaliyyət növləri.

Sənaye klasterinin ixtisaslaşdırılmış təşkilatı sənaye klasterinin inkişafı proqramının işlənməsi və həyata keçirilməsinə kömək çərçivəsində aşağıdakıları yerinə yetirir:
a) proqramın yerinə yetrilməsi istiqamətində sənaye klasterinin iştirakçılarına məsləhət xidmətlərinin göstərilməsi;
b) sənaye klasterinin iştirakçılarına sənaye klasterinin sənaye məhsulunun hüquqi təminatı və irəliləməsi sahəsində xidmətlərin göstərilməsinin təşkili;
c) kütləvi informasiya vasitələrində sənaye məhsulunun istehsalı və sənaye klasterinin inkişaf perspektivləri daxil olmaqla, sənaye klasterinin fəaliyyətinin işıqlandırılması istiqamətində informasiya kompaniyalarının aparılması;
ç) sənaye klasterinin inkişaf proqramı çərçivəsində kredit və investisiya ehtiyatlarının cəlb edilməsinin təmin edilməsi;
d) sənaye klasterinin yaradılması məqsədinə nail olmaq üçün sənaye klasterinin inkişaf proqramı tədbirləri ilə sənaye klasterinin iştirakçılarının inkişaf proqramı tədbirlərinin kordinasiyasının təmin edilməsi;
e) sənaye klasteri məhsulunun irəliləməsi ilə bağlı müxtəlif bazarlarda marketinq araşdırmalarının aparılması;

Sənaye klasterinin ixtisaslaşdırılmış təşkilatı daimi (və ya zəruri hallarda) olaraq aşağıdakı monitorinq tədbirlərini həyata keçirir:
a) sənaye klasterinin inkişaf proqramının həyata keçirilməsinin səmərəliliyinin monitorinqi və monitorinq nəticələrinə əsasən onun tənzimlənməsi;
b) sənaye klasteri iştirakçıları tərəfindən yerinə yetirilən və müəyyən edilən yeni birgə layihələrinin həyata keçirilməsinin səmərəliliyinin monitorinqi;
c) sənaye klasterinin inkişaf proqramının və onun iştirakçılarının birgə layihələrinin həyata keçirilməsi üçün tətbiqi məqsədə uyğun olan dövlət orqanları, inkişaf institutları və s. tərəfindən dəstək vasitələrinin müəyyənləşdirilməsi;

ç) sənaye klasterinin ixtisaslaşdırılmış təşkilatı tərəfindən göstərilən qulluq və xidmətlərin keyfiyyətindən sənaye klasteri iştirakçılarının məmnunluğunun monitorinqi.

4.14. Sənaye klasterinin ixtisaslaşdırılmış təşkilatının mövcud resursları hesabına tədbirlərin yerinə yetirilməsinin yüksək effektivliyinə nail olmaq mümkün olmadığı hallarda, xarici təşkilatların cəlb edilməsi ilə əlavə tədbirlər həyata keçirilə bilər.

4.15. Sənaye klasterinin iştirakçıları sənaye klasterinin ixtisaslaşdırılmış təşkilatı ilə sənaye klasterinin sənaye fəaliyyətində iştirak haqqında saziş bağlamalıdırlar (Sazişin nümunəvi forması Əlavə 4-də verilib).

Sənaye klasterinin infrastrukturunu təmsil edən qurumlar tərəfindən qəbul edilən qərarlar çərçivəsində sənaye klasterinin sənaye fəaliyyətində iştirak haqqında sazişin imzalanmasının məqsədəuyğunluğu, sənaye klasterinin infrastrukturunun sənaye klasterinin idarəetmə orqanları ilə qarşılıqlı əlaqəsi bu Sazişin şərtləri ilə tənzimlənir.

4.16. Sənaye klasterinin ixtisaslaşdırılmış təşkilatı sənaye klasterinin iştirakçılarının və infrastrukturunun reyestrini aparır (reyestrin forması Əlavə 6-da verilib). Sənaye klasterinin iştirakçılarının və infrastrukturunun reyestri hər il və zərurət yarandıqda, məsələn, əgər sənaye klasterinin iştirakçıları və infrastrukturuna yeni qurumlar qoşulursa yenilənir.

4.17. Sənaye klasterinin iştirakçıları və infrastrukturu tərkibinə daxil olması və sənaye klasterinin ixtisaslaşdırılmış təşkilatı ilə sənaye klasterinin sənaye fəaliyyətində iştirak haqqında sazişin bağlanması zamanı sənaye klasterinin iştirakçıları və infrastrukturu reysterinə daxil edilməsi məqsədi ilə sənaye klasterinin iştirakçıları və infrastrukturu "Sənaye klasterinin iştirakçısı və infrastrukturu" anketini (anketin forması Əlavə 5-də verilib) doldururlar.

5. SƏNAYE KLASTERİNİN İNKİAFINI MÜƏYYƏN EDƏN ƏSAS SƏNƏDLƏRİN TƏSDİQİ

5.1. Sənaye klasterinin inkişafını tənzimləyən əsas sənədlər sənaye klasterinin funksional xəritəsi və sənaye klasterinin inkişaf proqramıdır.

5.2. Sənaye klasterinin funksional xəritəsi və sənaye klasterinin inkişaf proqramı sənaye klasterinin ixtisaslaşdırılmış təşkilatının rəhbəri tərəfindən razılaşdırılır və qeyri-kommersiya təşkilatının üzvlərinin ümumi yığıncağı tərəfindən təsdiq edilir.

5.3. Sənaye klasterinin funksional xəritəsi sənaye klasteri iştirakçılarının ərazi yerləşdirilməsi və funksional asılılıq sxemidir və aşağıdakı elementləri əhatə edir:

- sənaye klasteri iştirakçılarının və infrastrukturunun ərazi yerləşdirilməsi sxemi;

- sənaye klasterinin təşkilati-funksional sxemi;
- sənaye klasterinin istehsal-texnoloji kooperasiyası sxemi(ləri);
- birgə layihənin idarəetmə sxemi(ləri);
- sənaye klasterinin istehsal-texnoloji kooperasiyasına birgə layihələrin təsir etmə sxemi(ləri).

5.3.1. Sənaye klasteri iştirakçılarının və infrastrukturunun ərazi yerləşdirilməsi sxemi klasterin bazalaşma ərazisində sənaye klasteri iştirakçılarının və infrastruktur obyektlərinin yerləşməsini göstərən qrafik sxemdir.

Ərazi yerləşdirilməsi sxeminin məzmunu Azərbaycan Respublikasının bir və ya bir neçə əlaqəli regionu ərazisində yerləşmiş sənaye klasterinin iştirakçılarının və infrastruktur obyektlərinin əyani təsviri üçün mühüm olan elementlərlə məhdudlaşdırılmalıdır.

Sənədin hazırlanması zamanı regionun, şəhər və kənd yaşayış məntəqələrinin baş planlarının və sənaye klasteri iştirakçıları və infrastrukturunun yerləşdiyi şəhər orqanlarının mövcud ərazi planlarının nəzərə alınması zəruridir.

Kartoqrafik əsas olaraq faktiki mövcud olan məkan sistemlərini və onların strukturlarını (əhali, sənaye nöqtələri, nəqliyyat şəbəkəsi, sərhəd və s.) göstərən inzibati xəritələri və ya kadastr xəritəsini istifadə etmək məsləhət görülür. Sənaye klasterinin iştirakçıları və infrastrukturu, təşkilatların adı və onların ixtisaslaşdığını göstərən işarələr şəklində faktiki yerləşdirmə yerləri ilə əlaqədar sxemdə göstərilmişdir.

Sənaye klasterinin iştirakçıları və infrastrukturunun ərazi yerləşdirilməsi sxemində olan şərti işarələr onun tərtibi zamanı istifadə edilən işarə və qısaltmaların açıqlamasını əks etdirməlidir. Sxemin miqyasının seçilməsi sənaye klasterinin iştirakçılarının və infrastrukturunun yerləşdiyi ərazinin ölçüsündən asılıdır.

Sənaye klasterinin iştirakçılarının və infrastrukturunun ərazi yerləşdirilməsi sxemini A3 formatında kağız şəklində, eləcədə pdf formatında elektron daşıyıcıda xəritəsxem şəklində təqdim etmək tövsiyə olunur.

Ərazi yerləşdirilməsi sxemini hazırlamaq üçün ArcView, MapInfo xüsusi proqram təminatından və digər geoinformasiya sistemlərindən istifadə edə bilərsiniz.

5.3.2. Sənaye klasterinin təşkilati-funksional sxemi sənaye klasterinin iştirakçıları, infrastrukturu və idarəetmə qurumları arasında təşkilati qarşılıqlı əlaqələrin qurulmasını əks etdirən qrafik sxemidir (sənaye klasterinin nümunəvi təşkilati-funksional sxemi Əlavə 7-də verilib).

Sənaye klasterinin təşkilati-funksional sxemində aşağıdakıları göstərmək tövsiyə olunur:

- Sənaye klasterinin iştirakçılarının və infrastrukturunun (onların ayrı-ayrı tiplərini göstərməklə: istehsal müəssisələri, tədris müəssisələri, elmi təşkilatlar, inkişaf institutları, texnoloji, sənaye infrastrukturu təqdim edən təşkilatlar, sənaye parkları və texnoparklar, marketinq və ya satış müəssisələri, maliyyə-kredit təşkilatları və s.), sənaye klasterinin və onun ixtisaslaşdırılmış təşkilatının

idarəetmə orqanlarının, dövlət hakimiyyəti orqanlarının, sənaye klasterinin tərkibinə daxil olmayan xarici kontragentlərin funksiyalarını;

- Klasterdə mövcud olan şaquli (təchizatçı/istehlakçı) və üfüqi istehsal, texnoloji, təsərrüfat və digər əlaqələri;
- Sənaye klasterinin iştirakçılar, infrastrukturu, ixtisaslaşdırılmış təşkilatları və digər idarəetmə orqanları və Azərbaycan Respublikasının sənaye siyasəti sahəsində funksiyaları yerinə yetirən dövlət hakimiyyətinin icra orqanları arasında informasiya mübadiləsinin və qarşılıqlı əlaqə qaydasının təşkili daxil olmaqla klasterin idarəetmə sistemini.
- Sənaye klasterinin təşkilati-funksional sxemini blok-sxem formasında A3 formatında kağız şəklində, eləcədə pdf formatında elektron daşıyıcıda hazırlamaq tövsiyə olunur.

5.3.3. Sənaye klasterinin istehsal-texnoloji kooperasiya sxemi (sxemləri) son sənaye məhsulunun yaradılmasının istehsal-texnoloji zəncirini və sənaye klasteri çərçivəsində onun əlavə edilmiş dəyərinin formalaşdırılmasını, son sənaye məhsulunun istehsalı prosesində sənaye klasterinin iştirakçılarının funksional asılılığının konfiqurasiyası və miqyasını göstərən qrafik təsvirdir (sənaye klasterinin istehsal-texnoloji kooperasiyasının nümunəvi sxemi Əlavə 8-də verilib).

Sənaye klasterinin istehsal-texnoloji kooperasiyası sxemində sənaye klasterinin iştirakçıları arasında əsas kooperativ əlaqələrin keyfiyyət və kəmiyyət xüsusiyyətlərini qeyd etmək tövsiyə olunur:

- sənaye klasterinin istehsal-texnoloji zənciri çərçivəsində mövcud olan istehsalın yenidən bölüşdürülməsi mərhələlərini uyğun olduqda vurğulamaq;
- istehsal-texnoloji zəncir iştirakçılarının adları;
- istehsal-texnoloji zəncir iştirakçıları tərəfindən istehsal edilən məhsulun adı;
- müəssisələr tərəfindən istehsal edilərək göndərilən malların və öz gücünə yerinə yetirilən işlərin və xidmətlərin ümumi həcmində əlavə dəyərin payı, %;
- müəssisələr tərəfindən istehsal edilərək göndərilən malların və öz gücünə yerinə yetirilən işlərin və xidmətlərin ümumi həcmində (sənaye məhsullarının son buraxılışını həyata keçirən sənaye klasteri iştirakçıları istisna olmaqla) sənaye klasterinin digər müəssisə-iştirakçıları tərəfindən istifadə edilən müəssisələr tərəfindən istehsal edilərək göndərilən malların və öz gücünə yerinə yetirilən işlərin və xidmətlərin payı, %;
- məhsulun (malların, işlərin, xidmətlərin) istehsalı və satışı üçün xammalın, materialların, satın alınmış yarımfabrikatların və komplektləşdirilən məmulatların əldə edilməsinə çəkilən xərclərin ümumi həcmində müəssisələrin idxal olunan xammala, materiallara, satın alınan məhsullara çəkilən xərclərinin payı, %;
- müəssisələrin yaratdığı əlavə dəyərin həcmi, mln. manat;
- müəssisələr tərəfindən istehsal edilərək göndərilən malların və öz gücünə yerinə yetirilən işlərin və xidmətlərin həcmi, mln. manat;

- müəssisənin idxal olunan xammala, materiallara, satın alınan məhsullara çəkilən xərclərin məbləği, mln. manat;
- sənaye məhsullarının son buraxılışını həyata keçirən sənaye klasteri iştirakçılarının əməkdaşlıq əmsalı;
- istehsal-texnoloji zəncirinin son məhsulunun tərkibi.

Sənaye klasterinin istehsal-texnoloji kooperasiyası sxeminə sənaye məhsulunun işlənməsi və istehsalı prosesində sənaye klasteri iştirakçılarının qarşılıqlı təsir göstəricilərinin təsvirini ehtiva edən izahlı qeyd əlavə edilməlidir, o cümlədən:

- Kooperativ qarşılıqlı əlaqədə olan əsas və köməkçi iştirakçıların köçürülməsi; Sənaye klasterinin iştirakçıları arasında, həmçinin istehsal-texnoloji zəncir çərçivəsində aparıcı həm yerli, həm də xarici təşkilatlarla mövcud və hədəflənmiş (sənaye klasterinin yaradılmasından 1-2 il sonra planlaşdırılan dəyişiklikləri əks etdirən) kooperativ və funksional əlaqələrin təsviri; istehsal-texnoloji zəncirinin çərçivəsində və ümumilikdə sənaye klasterinin iştirakçıların dəstəyi ilə maliyyə-kredit təşkilatlarının rolu və əhəmiyyətinin təsviri;
- Sənaye klasterinin istehsal-texnoloji kooperasiyasının sxemində (sxemlərində) göstərilən göstəricilərin hesablanması.
  Microsoft Word mətn redaktorunda (ölçüsü - 12 pt, sətir aralığı - 1.5) hazırlanmış yazılı izahlı qeydin həcmi 15-20 səhifəsindən çox olmamalıdır.

5.3.4. Birgə layihənin idarəetmə sxemi (sxemləri) birgə layihənin həyata keçirilməsinin inzibati və maliyyə dəstəyi sistemini əks etdirən qrafik sxemdir (birgə layihənin nümunəvi idarəetmə sxemi Əlavə 9-da verilib).

Birgə layihənin idarəetmə sxemində birgə layihənin maliyyələşdirilməsi mənbələrini və məbləğlərini təqdim etmək; proses, texnoloji və infrastruktur tədbirlərinin həyata keçirilməsi prosesində birgə layihənin təşəbbüskarları tərəfindən çəkilən xərclərin növlərini və məbləğlərini göstərmək; sənaye klasteri infrastrukturunu təmsil edən təşkilatlar tərəfindən birgə layihəyə dəstək növlərini göstərmək; birgə layihədə iştirakçıların öhdəliklərinin xüsusiyyətlərini göstərmək; birgə layihənin səmərəliliyinin əsas göstəricilərini göstərmək; birgə layihənin təşəbbüskarları və iştirakçıları, ixtisaslaşdırılmış təşkilatın və sənaye klasterinin digər idarəetmə orqanları, sənaye siyasəti sahəsində fəaliyyət göstərən Azərbaycan Respublikasının dövlət hakimiyyətinin icra orqanları arasındakı informasiya mübadiləsi sxemini göstərmək lazımdır.

Birgə layihənin idarəetmə sxemini blok-sxem formasında A3 formatında kağız daşıyıcıda, eləcə də elektron daşıyıcıda pdf formatında hazırlamaq tövsiyə olunur.

5.3.5. Birgə layihənin sənaye klasterinin istehsal-texnoloji kooperasiyasına təsiretmə sxemi (sxemləri) birgə layihənin həyata keçirilməsi zamanı sənaye klasterinin istehsal-texnoloji kooperasiyasında baş verən dəyişiklikləri təsvir edən qrafik sxemdir (birgə layihənin sənaye klasterinin istehsal-texnoloji kooperasiyasına təsirinin nümunəvi sxemi Əlavə 10-da verilib).

Birgə layihənin sənaye klasterinin istehsal-texnoloji kooperasiyasına təsiri sxemində birgə layihənin bütövlükdə sistemə və sənaye klasterinin istehsal-texnoloji kooperasiyasının ayrı-ayrı göstəricilərinə təsirini qeyd edərək, sənaye klasterinin istehsal-texnoloji kooperasiyasındakı dəyişiklikləri xarakterizə edən məlumatları göstərmək lazımdır.

Birgə layihənin sənaye klasterinin istehsal-texnoloji kooperasiyasına təsiri sxemini blok-sxem formasında A3 formatında kağız daşıyıcısında, eləcə də elektron daşıyıcıda pdf formatında hazırlamaq tövsiyə olunur.

5.4. Sənaye klasterinin inkişaf proqramına aşağıdakı bölmələr daxildir:

Sənaye klasterinin inkişaf proqramının pasportu.

Bölmə 1. Sənaye klasterinin inkişafının mövcud səviyyəsi.

Bölmə 2. Sənaye klasterinin inkişaf proqramının məqsəd və vəzifələri.

Bölmə 3. Sənaye klasterinin inkişafı perspektivləri.

Bölmə 4. Sənaye klasteri iştirakçılarının birgə layihələri.

Bölmə 5. Sənaye klasterinin inkişaf proqramının ehtiyat təminatı.

Bölmə 6. Sənaye klasterinin inkişaf proqramının həyata keçirilməsinin səmərəliliyinin əsas göstəriciləri.

5.5. Microsoft Word mətn redaktorunda (ölçüsü - 12 pt, sətir aralığı - 1.5) hazırlanmış proqramın həcmi 50-70 mətn səhifəsindən çox olmamalıdır.

5.6. Proqrama əlavələrin tərkibinə aşağıdakı materiallar daxil edilməlidir:

Əlavə 1. Sənaye klasteri iştirakçılarının və infrastrukturunun reyestri (reyestrin forması Əlavə 6-da verilib).

Əlavə 2. Sənaye klasterinin inkişaf proqramının ehtiyat təminatı (doldurulmaq üçün forma Əlavə 12-də verilib).

Əlavə 3. Sənaye klasterinin inkişaf proqramının həyata keçirilməsinin səmərəlilik göstəriciləri (proqramın həyata keçirilməsinin səmərəliliyinin əsas göstəricilərinin siyahısı və doldurulmaq üçün forma Əlavə 13-də verilib).

Proqramı hazırlayarkən, proqramın hər bir bölməsinin və əlavələrinin əsas müddəalarını əks etdirən təqdimat materialları hazırlanmalıdır.

5.7. Proqramın bölmələrinin məzmununu aşağıda göstərilən məlumat bloklarına uyğun şəkildə qurulması tövsiyə olunur.

5.7.1. Proqramın pasportu aşağıdakı məlumat bloklarını özündə ehtiva edir:

- Proqramın adı;
- Proqramın əsas hazırlayanları;
- Proqramın məqsəd və vəzifələri;
- Proqramın icra mərhələləri və müddəti;
- Proqramın məqsəd göstəriciləri;
- Proqramın gözlənilən nəticələri.

5.7.2. "Sənaye klasterinin mövcud inkişaf mərhələsi" adlı 1-ci bölmə aşağıdakı məlumat bloklarını özündə əks etdirir:

- Sənaye klasteri iştirakçılarının sənaye potensialının mövcud vəziyyətinin xarakteristikası;
- Sənaye klasterinin sənaye klasteri infrastrukturu ilə təmin olunması;
- Sənaye klasteri tərəfindən istehsal edilən məhsulların əsas növləri (sənaye klasterinin hər bir iştirakçısı tərəfindən istehsal edilən əsas növ məhsulların həcmi, göstərilən məhsulun sənaye klasterinin digər iştirakçıları və klasterin sənaye məhsulunun son buraxılışını həyata keçirən sənaye klasterinin iştirakçısı tərəfindən istifadə həcmi göstəriciləri üzrə məlumatlar daxil olmaqla);
- Sənaye klasteri məhsullarının əsas yerli və xarici bazarları və əsas istehlakçıları (sənaye klasteri məhsulları bazarının mövcud vəziyyətinin qiymətləndirilməsi, sənaye klasterinin əsas iştirakçılarının bazar mövqeylərinin xarakteristikası daxil olmaqla);
- Sənaye klasterinin mövcud təşkilati inkişaf səviyyəsinin təsviri (sənaye klasterinin idarəetmə qurumlarının əsas funksiyalarının təsviri və onların qarşılıqlı əlaqə sistemi daxil olmaqla).

5.7.3. "Sənaye klasterinin inkişaf proqramının məqsəd və vəzifələri" adlı 2-ci bölmə aşağıdakı məlumat bloklarını özündə əks etdirir:

- Sənaye klasterinin güclü və zəif tərəfləri, təhlükəli və inkişaf imkanları (sənaye klasterinin sənaye məhsullarının bazara buraxılması və açılması üçün əsas məhdudiyyət və əngəllərin təsviri, bu məhdudiyyətlərin kompensasiya edilməsinin əsas mexanizmlərinin, qlobal miqyasda sənaye klasterinin rəqabət qabiliyyətinin artmasına səbəb olan faktorların, yeni istehsalların yerləşdirilməsi üçün cəlbediciliyi, sənaye klasteri bazası ərazisində infrastrukturun inkişafı, yerli və xarici mütəxəssislərin cəlb edilməsi daxil olmaqla);
- Sənaye klasterinin inkişaf proqramının məqsəd və vəzifələri.

5.7.4. "Sənaye klasterinin inkişaf perspektivləri" adlı 3-cü bölmə aşağıdakı məlumat bloklarını özündə əks etdirir:

- Sənaye klasteri iştirakçılarının sənaye potensialınnın inkişaf perspektivlərinin xarakteristikası;
- Sənaye klasteri infrastrukturunun inkişaf perspektivləri;
- Sənaye klasteri tərəfindən istehsal edilən məhsullar çeşidinin genişləndirilməsinin perspektivləri (sənaye klasterinin hər bir iştirakçının əsas məhsul növlərinin istehsal həcmi, göstərilən məhsulun sənaye klasterinin digər iştirakçıları və klasterin sənaye məhsulunun son buraxılışını həyata keçirən sənaye klasterinin iştirakçıları tərəfindən istifadə həcmi göstəriciləri üzrə verilənlər daxil olmaqla);
- Perspektiv yerli və xarici bazarlar və sənaye klasteri məhsullarının əsas istehlakçıları (sənaye klasteri məhsulları bazarının perspektiv vəziyyətinin

qiymətləndirilməsi, sənaye klasterinin əsas iştirakçılarının perspektiv bazar mövqelərinin xarakteristikası daxil olmaqla);

- Sənaye klasterinin təşkilati inkişafının perspektiv səviyyəsinin təsviri (sənaye klasterinin idarəetmə orqanlarının yaradılmasını planlaşdıran əsas funksiyaları və onların qarşılıqlı əlaqə sistemlərinin təsviri daxil olmaqla).

5.7.5. "Sənaye klasteri iştirakçılarının birgə layihələri" adlı 4-cü bölmə sənaye klasteri iştirakçılarının birgə layihələri və birgə layihələrin həyata keçirilməsi məqsədi ilə icra edilən tədbirlər kompleksi üzrə məlumatları özündə əks etdirir.

Sənaye klasteri iştirakçılarının hər bir birgə layihələri haqqında məlumatlar aşağıda göstərilmiş yarım bölmələrdə əks olunmalıdır:

a) Sənaye klasteri iştirakçılarınnın birgə layihələrinin pasportu (birgə layihənin pasportunun forması Əlavə 11-də verilib).

b) Klaster üçün birgə layihənin və onun həyata keçirilməsindən gələn səmərənin təsviri (layihənin sənaye klasterinin inkişaf proqramının məqsəd və vəzifələrinə çatmasına təsirinin qiymətləndirilməsi; birgə layihələrin həyata keçirilməsi ilə aradan qaldırılmasına yönəldilmiş, klasterin inkişafını ləngidən əngəllərin təsviri; klasterin istehsal-texnoloji koorperasiyasına layihənin təsirinin qiymətləndirilməsi; birgə layihənin səmərəliliyinin əsas göstəriciləri üzrə hesablamalar daxil olmaqla);

c) Layihənin həyata keçirilməsi məqsədi ilə proses, texnoloji və infrastruktur tədbirlərin təsviri.

Hər bir tədbirin təsviri özündə aşağıdakı məlumat bloklarını əks etdirməlidir:

- Tədbirin məzmununun qısa təsviri;
- Tədbirin məsul icraçısı və iştirakçıları;
- Tədbirin icra müddəti;
- Tədbirin həyata keçirilməsi üçün lazım olan ehtiyat dəstəyi (proqramın həyata keçirilməsi müddətində illər üzrə dəyərlərin göstərilməsi ilə, həmçinin pul vəsaitlərinin mənbələri – birgə layihənin təşəbbüskarlarının vəsaitləri, maliyyə təşkilatlarının və inkişaf institutlarının vəsaitləri, ərazisində sənaye klasterinin yerləşdiyi Azərbaycan Respublikasının büdcə vəsaitləri hesabına);
- Sənaye klasteri iştirakçılarının birgə layihələrinə təsiri səviyyəsi göstərilməklə tədbirlərin həyata keçirilməsindən gözlənilən nəticələrin təsviri.

ç) birgə layihənin təşəbbüskarlarının rolunun, funksiyalarının, xərclərinin həcmi və növlərinin təsviri (birgə layihənin tədbirlərinin maliyyələşdirmə formasının, məsələn: kredit, lizinq, kapitalda iştirak və s. təsviri daxil olmaqla).

d) birgə layihənin iştirakçılarının rol və funksiyalarının təsviri (birgə layihənin həyata keçirilməsi çərçivəsində birgə layihənin təşəbbüskarları tərəfindən istehsal edilən sənaye məhsulunun istifadəsi üzrə birgə layihənin iştirakçılarının öhdəlik və niyyətlərinin təsviri daxil olmaqla).

e) birgə layihənin həyata keçirilməsi prosesində sənaye klasterinin ixtisaslaşdırılmış təşkilatının və klasterin inkişafının digər idarəetmə orqanlarının rol və funksiyalarının təsviri.
ə) Ərazisində klasterin yerləşdiyi Azərbaycan Respublikasının dövlət hakimiyyətinin icra orqanları tərəfindən birgə layihənin dəstəklənməsinin rolu, funksiyası və həcminin təsviri.

5.7.6. “Sənaye klasterinin inkişaf proqramının ehtiyat təminatı” adlı 5-ci bölmə aşağıdakı məlumat bloklarını özündə əks etdirir:

- Proqramın büdcədənkənar mənbələrdən ehtiyat təminatı (proqramın həyata keçirilməsi dövründə illər üzrə göstəricilər və borc kapitalının cəlb edilməsi sxemi qeyd edilməklə, sənaye klasteri iştirakçılarının və infrastrukturu vəsaitləri, şəxsi investisiyalar, maliyyə-kredit təşkilatlarının və inkişaf institutlarının vəsaitləri hesabına maliyyələşdirilməsi daxil olmaqla);
- Proqramın həyata keçirilməsinin dövlət dəstəyi (proqramın həyata keçirilməsi dövründə illər üzrə göstəricilərin və büdcə vəsaitlərin cəlb edilməsi sxemi göstərilməklə, Azərbaycan Respublikasının büdcə vəsaitləri hesabına təsdiq edilmiş və həyata keçirilməsi təklif edilən qeyri-maliyyə və maliyyə dəstək tədbirləri daxil olmaqla)

5.7.7. “Sənaye klasterinin inkişaf proqramının həyata keçirilməsinin səmərəliliyinin əsas göstəriciləri” adlı 6-cı bölmə aşağıdakı məlumat bloklarını özündə əks etdirir:

- Proqramın həyata keçirilməsinin səmərəliliyinin əsas göstəricilərinin planlaşdırılmış dəyəri (proqramın icrası dövründə illər üzrə planlaşdırılmış dəyərin göstərilməsi ilə);
- Proqramın əsas tədbirlərinin qarşılıqlı əlaqəsi və proqramın əsas göstəriciləri ilə onların həyata keçirilməsinin nəticələri haqqında məlumatlar.
- Proqram çərçivəsində proqramın həyata keçirilməsinin səmərəliliyinin əsas göstəricilərinin dəyərlərinin qiymətləndirilməsi və proqnozunu Əlavə 13-də verilmiş cədvəl formasında göstərmək lazımdır.

5.8. Klasterin inkişafını təyin edən əsas sənədlərin qeyri-kommersiya təşkilatının üzvlərinin ümumi yığıncağında hazırlanması və təsdiqindən sonra sənaye klasterinin ixtisaslaşdırılmış təşkilatı layihəni hazırlamalı, sənaye klasterinin iştirakçıları ilə razılaşdırmalı və ərazisində sənaye klasterinin infrastrukturunun yerləşdiyi Azərbaycan Respublikasının dövlət hakimiyyətinin icra orqanları ilə sənaye klasterinin yaradılması haqqında saziş bağlamalıdır. Sazişdə aşağıdakı müddəalar əks olunmuşdur:

a) Sənaye klasterinin ixtisaslaşdırılmış təşkilatının əsas vəzifəsi Azərbaycan Respublikasının ərazi inkişafı strategiyasının, həmçinin ərazisində sənaye klasterinin infrastrukturu yerləşən Azərbaycan Respublikasının ərazi planlaşdırma sxemi nəzərə alınmaqla, sənaye klasterinin inkişafına dəstək olmaq;
b) Sənaye klasterinin funksional xəritəsi;

c) Ərazisində sənaye klasteri infrastrukturunun obyektləri yerləşən Azərbaycan Respublikasının dövlət hakimiyyətinin müvafiq orqanlarının rəhbərlərinin vəzifəsi sənaye klasterinin yaradılması məqsədinə nail olmaq üçün sənaye klasteri iştirakçılarının fəaliyyətinin monitorinq və koordinasiyasını yerinə yetirməkdir.

6. KLASTERİN SƏNAYE KLASTERLƏRİNİN REYESTRİNƏ DAXİL EDİLMƏSİ ÜÇÜN ƏRİZƏNİN HAZIRLANMASI

6.1. Klasterin sənaye klasterlərinin reyestrinə daxil edilməsi üçün ərizənin hazırlanması, sənaye klasterinin və sənaye klasterinin ixtisaslaşdırılmış təşkilatının tələblərə uyğunluğunu təsdiq edən sənədlərin hazırlanmasını nəzərdə tutur.

Klasterin sənaye klasterlərinin reyestrinə daxil edilməsi gələcəkdə, klaster iştirakçılarının birgə layihələrinin sənaye klasterlərinin birgə layihələrinin reyestrinə daxil edilməsinə dair ərizələrin Azərbaycan Respublikasının İqtisadiyyat Nazirliyi tərəfindən hazırlanması və təsdiqi şərti ilə, ona Azərbaycan Respublikasının İqtisadiyyat Nazirliyi tərəfindən sənaye sahəsində həyata keçirilən stimullaşdırma tədbirlərindən istifadəyə iddia etməyə imkan verəcək.

6.2. Sənaye klasterinin və ixtisaslaşdırılmış təşkilatın tələblərə uyğunluğunu təsdiq etmək üçün ixtisaslaşdırılmış təşkilat tərəfindən Azərbaycan Respublikasının İqtisadiyyat Nazirliyinə bilavasitə və ya sifariş məktubu ilə poçt vasitəsi ilə sənədlər paketini təqdim edir.

6.3. Tələb olunan sənədlər paketinin əsas hissəsinin hazırlanması sənaye klasterinin yaradılması haqqında qərarın qəbul edilməsi, sənaye klasterinin təşkilati strukturunun yaradılması və sənaye klasterinin inkişafını müəyyən edən əsas sənədlərinin təsdiq edilməsi mərhələlərində həyata keçirilir.

Klasterin sənaye klasterlərinin reyestrinə daxil edilməsi üçün ərizənin hazırlanması zamanı aşağıdakı sənədlər də hazırlanmalıdır:

- ixtisaslaşdırılmış təşkilatın rəhbəri tərəfindən imzalanmış, sənaye klasterinin və ixtisaslaşdırılmış təşkilatın tələblərə uyğunluğunun yoxlanılması üçün ərizə;
- Ərazisində sənaye klasteri yaradılan, Azərbaycan Respublikasında sənaye siyasəti sahəsində fəaliyyətini həyata keçirən Azərbaycan Respublikasının dövlət hakimiyyəti orqanının rəhbəri tərəfindən imzalanmış məktub.
- "İnternet" informasiya-telekommunikasiya şəbəkəsindəki sənaye klasterinin informasiya portalının bölmələri göstərilən ixtisaslaşdırılmış təşkilatın rəhbərinin imzası ilə istinad materialları.

6.4. Sənaye klasterinin və ixtisaslaşdırılmış təşkilatının tələblərə uyğunluğunun yoxlanılması haqqında ixtisaslaşdırılmış təşkilatın rəhbəri tərəfindən imzalanmış ərizə sərbəst formada tərtib olunur və sənaye klasterinin pasportu (sənaye klasterinin pasportunun forması Əlavə 14-də verilib) əlavə edilir.

6.5. Ərazisində sənaye klasteri yaradılan, Azərbaycan Respublikasında sənaye siyasəti sahəsində fəaliyyətini həyata keçirən Azərbaycan Respublikasının dövlət hakimiyyəti orqanının rəhbəri tərəfindən imzalanmış məktub sərbəst formada tərtib olunur və aşağıdakıları təsdiq edir:

- Sənaye klasteri iştirakçılarının fəaliyyəti sənaye klasterinin funksional xəritəsinə müvafiq olaraq sənaye klasterinin yaradılması məqsədinə nail olmağı təmin edir və ya göstərilən fəaliyyətin uyğunsuzluğunu əsaslandırır.
- Azərbaycan Respublikasında sənaye klasterinin inkişafı Azərbaycan Respublikasının ərazi inkişafı strategiyasının və ərazi planlaşdırma sxemi nəzərə alınmaqla həyata keçirilir.

6.6. "İnternet" informasiya-telekommunikasiya şəbəkəsindəki sənaye klasterinin informasiya portalının bölmələri göstərilən ixtisaslaşdırılmış təşkilatın rəhbərinin imzası ilə istinad materiallarının formalaşdırılması klasterin sənaye klasterlərinin reyestrinə daxil edilməsi üçün ərizənin təqdim edilməsi zamanı klasterin informasiya portalının işə salınmasını nəzərdə tutur. Portalda aşağıda göstərilmiş məlumatlar yerləşdirilməlidir:

- işgüzar əlaqələrin qurulması üçün ixtisaslaşdırılmış təşkilatın idarəetmə orqanlarının tərkibinə daxil olan təsisçilər haqqında bütün lazımi məlumatlar;
- son 3 maliyyə ili üçün ixtisaslaşdırılmış təşkilatın fəaliyyəti ilə bağlı illik hesabatların surətləri (və yaxud sənaye klasterinin ixtisaslaşdırılmış təşkilatının fəaliyyət dövrünə uyğun müddətdə);
- son 3 maliyyə ili üzrə ixtisaslaşdırılmış təşkilatın illik maliyyə hesabatlarının yoxlanmasının nəticələrinə əsasən audit hesabatlarının surətləri (və yaxud sənaye klasterinin ixtisaslaşdırılmış təşkilatının fəaliyyət dövrünə uyğun müddətdə);
- sənaye klasterini yaratmaq məqsədi ilə sənaye klasteri iştirakçıları tərəfindən keçirilən görüşlər və tədbirlərin cədvəlləri;
- sənaye klasteri iştirakçıları ilə bağlanmış, ixtisaslaşdırılmış təşkilatın sənaye klasterinin sənaye fəaliyyətində iştirak haqqında sazişlərin müvafiq qaydada təsdiq edilmiş surəti;
- ixtisaslaşdırılmış təşkilatın xidmətlərinin təsviri və sənaye klasterinin yaradılması və inkişafı üzrə fəaliyyətin nəticələri;
- sənaye klasteri daxilində sənaye məhsullarının istehsalında sənaye klasterinin hər bir iştirakçısı tərəfindən yerinə yetirilən funksiyaların ətraflı təsviri;
- sənaye klasterini yaratmaq məqsədinə nail olmaq üçün lazım olan digər məlumatlar.

Sənaye klasterinin informasiya portalında məlumatların mövcudluğunun təsdiqlənməsi informasiya portalının müvafiq səhifələrinin ekranlarının şəklinin

çəkilməsi (Screens) tətbiqi ilə və onların "İnternet" informasiya-telekommunikasiya şəbəkəsində sənaye klasterinin informasiya portalının bölmələrini göstərən ixtisaslaşmış təşkilatın rəhbəri tərəfindən imzalanmış materiallara istinad olaraq URL-ünvanları göstərilməklə təmin edilir.

ƏLAVƏLƏR

Əlavə 1

Sənaye klasterinin yaradılması üzrə tədbirlər planının ("yol xəritəsinin") nümunəvi forması

______________ klasterinin yaradılması üzrə tədbirlər planı ("yol xəritəsi")

№	Tədbirin adı	Keçirilmə müddəti	Məsul icraçısı	Sənəd	Gözlənilən nəticə
1.	Sənaye klasterinin yaradılması haqqında qərarın qəbul edilməsi				
1.1					
...					
2.	Sənaye klasterinin təşkilati strukturunun yaradılması				
2.1					
...					
3.	Sənaye klasterinin inkişafını müəyyənləşdirən əsas sənədlərin təsdiq edilməsi				
3.1					
...					
4.	Klasterin sənaye klasterlərinin reyestrinə daxil edilməsi üçün müraciətin hazırlanması				
4.1					
...					

Sənaye klasterinin yaradılması üzrə işçi (təşəbbüs) qrupunun rəhbəri

___________________ ___________________________

(imza) (ASA)

Tarix "___" ____________ 20___ il

Əlavə 2

Sənaye klasterinin ixtisaslaşmış
təşkilatının təsisçilərinin ümumi
yığıncağının protokol qərarının
nümunəvi forması

TƏSDİQ EDİRƏM

Qeyri-kommersiya təşkilatının
təsisçilərinin Ümumi yığıncağının sədri
____

Bakı şəhəri "___" ____________ 20___ il

Qeyri-kommersiya təşkilatının təsisçilərinin Ümumi yığıncağının protokol qərarı

"__________________"[1]

İştirak edirdilər:
1. ____________
2. ____________
3. ____________

1. ______________ klasterinin formalaşması haqqında

1.1. ______________ ərazidə _____________ sahənin inkişafı məqsədi ilə sahələr üzrə istehsal müəssisələrini, elm və təhsil təşkilatlarını birləşdirən _______________ klasterinin (bundan sonra Klaster) yaradılması məqsədəuyğun hesab edilsin.

Səsvermənin nəticələri: lehinə ____ səs, əleyhinə ____ səs, bitərəf ____ səs.

2. "__________________________" qeyri-kommersiya təşkilatının üzvlərinin Ümumi yığıncağının Sədrinin seçilməsi haqqında

2.1. ______________ "__________________________" qeyri-kommersiya təşkilatının (bundan sonra Qeyri-kommersiya təşkilatı) üzvlərinin Ümumi yığıncağının Sədri, ______________ katib seçilsin.

Səsvermənin nəticələri: lehinə ____ səs, əleyhinə ____ səs, bitərəf ____ səs.

3. "________________" qeyri-kommersiya təşkilatının yaradılması haqqında

3.1. Mövcud qanunvericiliyə uyğun olaraq "___________________" qeyri-kommersiya təşkilatını yaratmaq.

3.2. "_______________" qeyri-kommersiya təşkilatının təsisçilərinin tərkibini bu protokol qərarının 1 nömrəli əlavəsinə əsasən təsdiq etmək.

[1]Qeyri-kommersiya tərəfdaşlığı və özünü tənzimləyən təşkilatlar daxil olmaqla qeyri-kommersiya təşkilatlarının, yəni assosiasiyaların (ittifaqların) təşkilati-hüquqi formasında sənaye klasterinin ixtisaslaşmış təşkilatının formalaşdırılmasına əsaslanaraq sənaye klasterinin ixtisaslaşmış təşkilatının təsis yığıncağının protokolunun qərarının nümunəvi formasının məzmunu

3.3. "_______________" qeyri-kommersiya təşkilatının təsis sənədlərini təklif edilmiş redaksiyada təsdiq etmək.

3.4.

3.5. Qeyri-kommersiya təşkilatının üzvlərinin Ümumi yığıncağının _________, _________, ... daxil olduğu, Klasterin təklif edilən idarəetmə orqanları strukturunu təsdiq etmək.

3.6. Qeyri-kommersiya təşkilatının rəhbəri Qeyri-kommersiya təşkilatının vahid icra orqanı kimi təyin edilsin.

3.7. ______________________ Qeyri-kommersiya təşkilatının rəhbəri təyin edilsin.
(soyadı, adı, atasının adı, pasport məlumatları)

3.8. Qeyri-kommersiya təşkilatı ilkin əmlakla təchiz edilsin, bunun üçün hər bir təsisçi Qeyri-kommersiya təşkilatının dövlət qeydiyyatına alınmasına qədər __________ (________) manat məbləğində birdəfəlik üzvlük haqqı ödəyir.

3.9. Qeyri-kommersiya təşkilatının yeri aşağıdakı ünvan üzrə təyin edilsin: ____

Səsvermənin nəticələri: lehinə ____ səs, əleyhinə ____ səs, bitərəf ____ səs.

4. Təşkilati məsələlər

4.1. Qeyri-kommersiya təşkilatının rəhbərinə bu protokolun imzalanma tarixindən etibarən _____ ay ərzində Azərbaycan Respublikasının qanunvericiliyinə uyğun olaraq Qeyri-kommersiya təşkilatının dövlət qeydiyyatı prosedurunun keçirilməsini təmin etsin.

4.2. Qeyri-kommersiya təşkilatının rəhbəri bu protokolun imzalanma tarixindən etibarən ____ ay müddətində Klasterin inkişafını müəyyənləşdirən əsas sənədlərin yenidən işlənməsini təmin etməli və onları təsdiq üçün Qeyri-kommersiya təşkilatının üzvlərinin növbəti Ümumi toplantısında təqdim etməlidir.

Səsvermənin nəticələri: lehinə ____ səs, əleyhinə ____ səs, bitərəf ____ səs.

"______________________________" qeyri-kommersiya təşkilatının təsisçilərinin Ümumi yığıncağının protokol qərarına
1 nömrəli əlavə

"______________________________"
qeyri-kommersiya təşkilatının təsisçilərinin tərkibi

№	**Təşkilatın adı** *(təşkilaki-hüquqi forması "Adı")*	**Rekvezitlər Dövlət qeydiyyat nömrəsi**	**Ünvan**	**Səlahiyyətli nümayəndə** *(ASAA, vəzifəsi, əlaqə nömrəsi, e-mail)*	**Vəkalət verən sənədin rekvizitləri**
1.					
2.					
3.					
4.					
5.					
6.					
7.					
8.					
9.					
...					

Əlavə 3

Sənaye klasterinin ixtisaslaşdırılmış
təşkilatının tədbirlər planının forması

TƏSDİQ EDİLİB

"_______________" qeyri-kommersiya
təşkilatı üzvlərinin ümumi yığıncağında

"____" __________ 20__ il

Protokol № ____

___________ dən _________ dək dövr üzrə

_______________ klasterin ixtisaslaşmış təşkilatının tədbirlər planı

№	Tədbirin adı	Tədbirin məzmunu	Keçirilmə müddəti	Tədbirin iştirakçıları	Resurslar və onların daxilolma mənbələri	Gözlənilən nəticə
1.	Proses tədbirləri					
1.1						
1.2						
…						
2.	Texnoloji tədbirlər					
…						
…						
3.	İnfrastruktur tədbirlər					
…						
…						
…	*Klasterin inkişafına yönəldilmiş digər tədbirlər*					
…						

_____________ klasterin ixtisaslaşmış təşkilatının rəhbəri

________________ ____________________
(imza) (ASA)

Tarix "___" _____________ 20____ il

MY

Əlavə 4

Sənaye klasterinin sənaye fəaliyyətində iştirak ilə
bağlı sazişin nümunəvi forması

“______________”
klasterinin sənaye fəaliyyətində iştirakı haqqında sazış

Bakı şəhəri “___” _________ 20__ il

1. Sazişin predmeti

1.1. Bu Sazişin predmeti, bu Sazişin 5-ci bəndində göstərilən (bundan sonra İştirakçılar) təşkilatların “____________” klasterinin (bundan sonra Klaster) sənaye fəaliyyətində iştirak etmək öhdəliyidir.
1.2. Klasterin məqsədi _________________________________.
1.3. ______________________ klasterin vəzifələri kimi çıxış edir.
1.4. Bu Saziş həm Klaster iştirakçılarına münasibətdə, həm də Sazişdə nəzərdə tutulmayan şəxslərə münasibətdə rəqabətin məhdudlaşdırılmasına və ya Azərbaycan Respublikasının antiinhisar qanunvericiliyinin və rəqabətin qorunması ilə bağlı digər normativ hüquqi aktların pozulmasına yönəlməyib.

2. Klaster iştirakçılarının vəzifələri

2.1. Klasterin iştirakçıları Klasterin sənaye məhsulunun istehsalında iştirakı, Klasterin son sənaye məhsulunun yaradılması zamanı istehsal-texnoloji zəncir çərçivəsində bir-biri ilə qarşılıqlı fəaliyyəti həyata keçirməyi, həmçinin Klaster İştirakçılarının birgə layihələrinin həyata keçirilməsini öhdəsinə götürürlər.
2.2. Klasterin iştirakçıları Klasterin funksional xəritəsinin formalaşdırılmasında və Klasterin inkişaf proqramının hazırlanmasında iştirak etməyi öhdələrinə götürürlər.
2.3. Klasterin iştirakçıları Klasterin inkişaf proqramının həyata keçirilməsində, Klasterin inkişaf proqramının səmərəliliyinin əsas göstəricilərinin əldə olunmasında və Klasterin inkişafının məqsəd və vəzifələrinə zidd olan hərəkətlərdən çəkinməkdə iştirak etməyi öhdələrinə götürürlər.
2.4. Klasterin iştirakçıları “______________” Qeyri-kommersiya təşkilatının (bundan sonra Klasterin ixtisaslaşdırılmış təşkilatı) üzvlərinin Ümumi yığıncağında, həmçinin Klaster iştirakçılarının birinci şəxslərinin iştirakını tələb edən Klasterin digər idarəetmə orqanlarında təmsilçiliyin təmin edilməsi məqsədi ilə təşkilatın birinci şəxsini və ya onun, rəhbər müavini (etibarnamə ilə) səviyyəsindən aşağı olmayan, nümayəndələrini göndərməyi öhdələrinə götürürlər.
2.5. Klasterin iştirakçıları öz təşkilatlarının strukturunda məsuliyyət dairəsinə Klasterin ixtisaslaşdırılmış təşkilatı və Klasterin digər idarəetmə orqanları ilə

Klaster İştirakçılarının operativ qarşılıqlı fəaliyyətinin təmin edilməsi, habelə Klaster İştirakçılarının birinci şəxsinin iştirakını tələb etməyən Klasterin inkişafı məsələləri üzrə işgüzar görüşlər və müşavirələrdə iştirak etmək vəzifəsi daxil olan əməkdaşı (əməkdaşların) ayırmağı öhdələrinə götürürlər.

2.6. Klaster iştirakçıları, ərazilərində Klasterin infrastrukturu yerləşən, Klasterin ixtisaslaşdırılmış təşkilatına, Azərbaycan Respublikasının İqtisadiyyat Nazirliyinə, Azərbaycan Respublikasının icra hakimiyyəti orqanlarına təsərrüfat fəaliyyətinin aparılması zamanı dövlət büdcəsinə faktiki vergi və gömrük ödəmələri barədə məlumatlar da daxil olmaqla həyata keçirdikləri iqtisadi fəaliyyətin əsas göstəriciləri haqqında məlumatları təqdim etməyi öhdələrinə götürürlər.

3. Klaster iştirakçılarının hüquqları

3.1. Klaster iştirakçıları Klasterin idarəetmə orqanlarına (öz səlahiyyətləri çərçivəsində) Klasterin inkişafı proqramına onlar tərəfindən irəli sürülən birgə layihələrin daxil edilməsi üçün təklifləri təqdim etmək hüququna malikdirlər.

3.2. Klaster iştirakçıları təqdim etdikləri xidmətlərdən istifadə etmək üçün Klasterin ixtisaslaşdırılmış təşkilatına müraciət etmək hüququna malikdirlər.

3.3. Klaster iştirakçıları Klasterin inkişafına aid məsələlər üzrə Klasterin ixtisaslaşdırılmış təşkilatından məlumat almaq hüququna malikdirlər.

3.4. Klasterin iştirakçıları Klasterin ixtisaslaşdırılmış təşkilatına onun fəaliyyətinin təmin edilməsi məqsədilə ötürülən məlumatların açıqlanmasına məhdudiyyətlər qoyma hüququna malikdirlər.

3.5. Klasterin iştirakçıları həm bu Sazişin imzalanmasında birbaşa iştirak edən şəxslər, həm də Klasterin iştirakçıları tərkibinə daxil olması __________ Qeyri-kommersiya təşkilatının üzvlərinin Ümumi yığıncağı tərəfindən təsdiq edilmiş bu Sazişə qoşulma haqqında ərizəni (bu Sazişin 1 nömrəli əlavəsinə müvafiq olaraq) imzalayan şəxlər kimi bərabər hüquqa malikdirlər.

3.6. Klaster iştirakçıları öz təşəbbüsləri ilə Klaster iştirakçısı statusunu itirməklə bu Sazişin İştirakçıları tərkibindən çıxmaq hüququna malikdirlər.

4. Yekun müddəalar

4.1. Bu Saziş maliyyə sənədi deyil, Klaster İştirakçıları və Klasterin ixtisaslaşdırılmış təşkilatı birbaşa maliyyə öhdəlikləri daşımırlar.

4.2. Bu Saziş qeyri-müəyyən müddətə bağlanır və Klaster İştirakçılarının və Klasterin ixtisaslaşdırılmış təşkilatı tərəfindən imzalandığı gündən qüvvəyə minir.

4.3. Bu Sazişin şərtləri məxfi məlumat deyil.

4.4. Klaster iştirakçıları ilə Klasterin ixtisaslaşdırılmış təşkilat arasında bu Sazişin icrası zamanı yaranan mübahisələr və anlaşılmazlıqlar danışıqlar yolu ilə həll edilir.

4.5. Bu Sazişlə tənzimlənməyən məsələləri həll edərkən, Klaster İştirakçıları və Klasterin ixtisaslaşdırılmış təşkilatı Azərbaycan Respublikasının mövcud qanunvericiliyi rəhbər tuturlar.

____

klasterinin sənaye fəaliyyətində iştirakı haqqında Sazişə qoşulmaq barədə qeyd

Təşkilatın adı (təşkilati-hüquqi forması "Adı")	***Rekvezit-lər, dövlət qeydiy-yat nömrəsi***	***Nüma-yəndənin soyadı, adı, atasının adı***	***Nümayən-dənin vəzifəsi***	***Nüma-yəndənin imzası***	***Təşkilatın möhürü***	***Tarix***
Klasterin ixtisaslaş-dırılmış təşkilatı						
Klasterin 1 nömrəli iştirakçısı						
Klasterin 2 nömrəli iştirakçısı						
...						

________________________ klasterinin sənaye fəaliyyətinə iştirak haqqında Sazişinə 1 nömrəli əlavə

____

klasterinin ixtisaslaşdırılmış təşkilatının rəhbərinə

Təşkilatın adı, soyadı, adı, atasını adı

____

klasterinin sənaye fəaliyyətində iştirak haqqında Sazişə qoşulmaq üçün

ƏRİZƏ

________ klasterinin sənaye fəaliyyətində iştirak haqqında Sazişin müddəaları, habelə onun İştirakçılarının qarşılıqlı siyasəti ilə tanış olan, (sənədin rekvizitləri) əsasında fəaliyyət göstərən (Təşkilatın adı) (qoşulacaq İştirakçısı adından ərizəni imzalamış şəxsin vəzifəsi, soyadı, adı, atasının adı) simasında, ________ klasterinin sənaye fəaliyyətində iştirak haqqında Sazişə qoşulmaq niyyətini ifadə edir və ___________ Qeyri-kommersiya təşkilatına (bundan sonra Qeyri-kommersiya təşkilatı) qoşulmaq məqsədilə sənədləri (məlumatları) baxılması üçün təqdim edir.

Qeyri-kommersiya təşkilat və _____________ klasterinin digər idarəetmə orqanları ilə qarşılıqlı fəaliyyət zamanı (təşkilatın adı) maraqlarının təmsil edilməsi (təşkilat nümayəndəsinin vəzifəsi, soyadı, adı, atasının adı) tapşırılıb.

Ərizəçinin ünvanı:

Poçt indeksi							
Yaşayış yeri (şəhər, kənd və s.)							
Küçə (prospekt, döngə və s.)							
Mənzilin nömrəsi							
Binanın nömrəsi							
Təşkilatın (şirkətin) ünvanı							

Təşkilat nümayəndəsinin əlaqə məlumatları:

Soyadı, adı, atasının adı	
İş telefonu:	
Mobil telefon nömrəsi:	

Faks:							
e-mail:							
Poçt ünvanı: indeksi							

Ərizəyə aşağıdakı sənədlər əlavə edilir:

	Sənədlərin adı	Sənədin rekvizitləri, o cümlədən kim tərəfindən və nə vaxt verilməsi, qeydiyyata alınması və təsdiq edilməsi haqqında məlumatlar
1	Hüquqi şəxsin nizamnaməsinin surəti (ərizəçi hüquqi şəxs olduqda)	
2	Hüquqi şəxlərin (fərdi sahibkarların) dövlət qeydiyyatına alınması barədə şəhadətnamə	
3	Hüquqi şəxslərin (fərdi sahibkarların) dövlət reyestrindən çıxarışın surəti	
4	Vergi qeydiyyatına dair Şəhadətnamə (VÖEN)	
5	Səlahiyyətli nümayəndənin (təmsilçinin) səlahiyyətlərini təsdiq edən sənəd	
6	Baş mühasib haqqında məlumatları əks edən sənəd	
7	Klaster iştirakçısının anketi	

Təqdim edilən məlumatların doğruluğunu təsdiq edirəm.

Qeyri-kommersiya təşkilatının Nizamnaməsinin və daxili aktlarının tələblərinə riayət etməyi, Qeyri-kommersiya təşkilatının maraqlarına uyğun olaraq Qeyri-kommersiya təşkilatının üzvü kimi hüquq və vəzifələri yerinə yetirməyi öhdəmə götürürəm.

Təşkilatın rəhbəri ________________ ______________
(imza) (SAA)

Tarix "___" _________ 20__ il

MY

Əlavə 5

Sənaye klasterinin iştirakçısı və infrastrukturunun anketi forması

____

kasterinin iştirakçısı və infrastrukturunun

Anketi

Ümumi məlumat		
1.	Təşkilati-hüquqi forması (abreviatura)	
2.	Klaster iştirakçısının adı (infrastruktur obyekti)	
3.	Təşkilatın növü (Soraqçada göstərilmiş variantlardan birini seçmək lazımdır)	□ İri istehsal müəssisəsi (İşçilərin sayı 250-dən çox) □ Orta istehsal müəssisəsi (İşçilərin sayı 101-dən 250-ə qədər) □ Kiçik istehsal müəssisəsi (İşçilərin sayı 100-ə qədər) □ Ali təhsil müəssisələri □ Orta ixtisas təhsili müəssisələri və ya digər təhsil müəssisələri (ali təhsil müəssisələri deyil) □ Elmi-tədqiqat institutu, layihə təşkilatı, təcrübi-konstruktor bürosu (və ya tədqiqat və işləmə sektorunun digər təşkilat forması) □ Regional inkişaf institutu (inkişaf korporasiyası, agentlik və s.) □ Texnoloji və ya sənaye infrastrukturunu, sənaye parkını, texnoparkı təmsil edən təşkilat □ Marketinq və ya satış təşkilatı □ Maliyyə-kredit təşkilatı □ Qeyri-kommersiya təşkilatı □ Regional hökumət və ya yerli idarəetmə orqanı □ Təşkilatın digər bir növü (o cümlədən startap)
4.	Klaster iştirakçısının (infrastruktur obyektinin) hüquqi ünvanı	
5.	Klaster iştirakçısının (infrastruktur obyektinin) faktiki ünvanı	
6.	Klaster iştirakçısının (infrastruktur obyektinin) saytı	

<table>
<tr><td>7.</td><td>Klaster iştirakçısının (infrastruktur obyektinin) əlaqə məlumatları</td><td colspan="2">Tel.:
Faks:
e-mail:</td></tr>
<tr><td>8.</td><td>Təşkilat adından klasterin ixtisaslaşdırılmış təşkilatı ilə qarşılıqlı əlaqə qurma səlahiyyətinə malik klaster iştirakçısının (infrastruktur obyektinin) əlaqə məlumatları</td><td colspan="2">SAA:
Vəzifəsi:
İş tel.:
Mob. tel.:
e-mail:</td></tr>
<tr><td>9.</td><td>Klasterin sənaye fəaliyyətində iştirak haqqında sazişin rekvizitləri</td><td colspan="2"></td></tr>
<tr><td>10.</td><td>Klaster iştirakçısının (infrastruktur obyektinin) təsis sənədlərinin rekvizitləri</td><td colspan="2"></td></tr>
<tr><td>11.</td><td>Hüquqi şəxlərin (fərdi sahibkarların) dövlət qeydiyyatına alınması barədə şəhadətnamə</td><td colspan="2"></td></tr>
<tr><td>12.</td><td>Vergi qeydiyyatına dair Şəhadətnamə (VÖEN)</td><td colspan="2"></td></tr>
<tr><td>13.</td><td>Hüquqi şəxslərin (fərdi sahibkarların) dövlət reyestrindən çıxarışın surəti, ərizənin verilməsi tarixi göstərilməklə</td><td colspan="2"></td></tr>
<tr><td colspan="4">Klaster iştirakçısı (infrastruktur obyekti) tərəfindən buraxılan (göstərilən) əsas məhsulların (əsas xidmətlərin) siyahısı və klaster iştirakçılarının (infrastruktur obyektinin) tərkibinə əvvəl daxil olan il ərzində təbii və dəyər formasında istehsal olunan məhsulun (göstərilən xidmətlərin) həcmi</td></tr>
<tr><td></td><td>Məhsulun (xidmətin) adı</td><td>ədəd, ton, litr və s.</td><td>mln. manat</td></tr>
<tr><td>1.</td><td>Məhsul/Xidmət №1</td><td></td><td></td></tr>
<tr><td>2.</td><td>Məhsul/Xidmət №2</td><td></td><td></td></tr>
<tr><td>3.</td><td>Məhsul/Xidmət № N</td><td></td><td></td></tr>
<tr><td colspan="4">Klasterdaxili fəaliyyət çərçivəsində klaster iştirakçısı (infrastruktur obyekti) tərəfindən həyata keçirilməsi təklif olunan layihələr haqqında məlumat</td></tr>
<tr><td>1.</td><td>Layihənin adı</td><td colspan="2"></td></tr>
</table>

2.	Layihənin potensial iştirakçıları	
3.	Layihənin həyata keçirilməsinin təklif olunan müddət və mərhələləri	
4.	Layihənin təsviri və klaster üçün onun həyata keçirilməsinin ehtimal olunan səmərəliliyi	

Statistik məlumatlar

	Göstəricinin adı	**Ölçü vahidi**	**2017**	**2018**	**2019**	**2020**	**2021**	**2022**
			Faktiki	**Proqnoz**				
1.	Müəssisə tərəfindən istehsal edilərək göndərilən malların və öz gücünə yerinə yetirilən işlərin və xidmətlərin həcmi	mln. manat						
2.	Həmçinin sənaye klasterinin digər müəssisə-iştirakçıları tərəfindən istifadə edilən, müəssisə tərəfindən istehsal edilərək göndərilən malların və öz gücünə yerinə yetirilən işlərin və xidmətlərin həcmi	mln. manat						
3.	Həmçinin müəssisənin istehsal etdiyi malların ixracının həcmi	mln. manat						
4.	Müəssisə tərəfindən yaradılan, əlavə edilən dəyər	mln. manat						
5.	Müəssisədə iş yerlərinin sayı	Ədəd, ilin sonuna						
6.	O cümlədən müəssisədə yüksək məhsuldar iş yerlərinin sayı	Ədəd, ilin sonuna						
7.	Müəssisənin büdcəyə vergi və gömrük ödənişlərinin həcmi	mln. manat						
8.	Müəssisənin əsas kapitalına qoyulan investisiyaların ümumi həcmi	mln. manat						

9.	o cümlədən müəssisənin əsas kapitalına büdcədənkənar investisiyaların həcmi	mln. manat						
10.	Klaster iştirakçısının elmi tədqiqatlara və işləmələrə çəkilən xərclərin həcmi[1]	mln. manat						
11.	Məhsul istehsalı və satışı (malların, işlərin, xidmətlərin) üçün xammal, materialların, satın alınmış yarımfabrikatların və komplektləşdirici məmulatların alınmasına çəkilən xərclər	mln. manat						
12.	O cümlədən idxal edilən xammal, materiallar, satın alınmış məmulatlara çəkilən xərclər	mln. manat						
13.	Azərbaycan Respublikasının İqtisadiyyat Nazirliyinin və digər icra edici orqanlarının idxal əvəzi üzrə sektorial planlarından istehsal olunan məhsul/texnologiyaların sayı	ədəd						

Təşkilatın rəhbəri ________________ ______________

(imza) (SAA)

Tarix "___" _________ 20__ il

MY

[1]Göstərici üzrə məlumatlar yalnız klaster iştirakçıları tərəfindən verilir

Əlavə 6

Sənaye klasteri iştirakçılarının və infrastrukturunun reyestri forması

____

klasterinin iştirakçılarının və infrastrukturunun reyestri

№	Təşkilati-hüquqi forma (abreviatura)	Klasterin iştirakçısının və ya infrastrukturunun adı[2]	Ddövlət qeydiyyat nömrəsi, rekvizitləri	Klasterin iştirakçısının vı ya infrastrukturunun əlaqə məlumatları (ünvanı, telefonu, faksı, e-mail, sayt)	Təşkilat adından klaster və onun iştirakçıları ilə qarşılıqlı əlaqə yaratmaq səlahiyyəti olan klaster iştirakçısının və ya infrastrukturunun təmsilçisinin əlaqə məlumatları (SAA, vəzifəsi, telefon, e-mail)	Klasterin sənaye fəaliyyətində iştirak haqqında sazişin rekvizitləri	Təşəbbüskarları və iştirakçıları tərkibinə müəssisə və təşkilatların daxil olduğu klaster iştirakçılarının birgə layihələrinin adı	Müəssisə və təşkilatlarda iş yerlərinin orta sayı
1	2	3		4	5	6	7	8
Sənaye klasterinin iştirakçıları								
İri istehsal müəssisələri (işçilərin sayı 250-dən çox)								
Orta istehsal müəssisələri (işçilərin sayı 101-dən 250-dək)								
Kiçik istehsal müəssisələri (işçilərin sayı 100-dək)								
Sənaye klasterinin infrastrukturu								
Ali təhsil müəssisələri								
Orta ixtisas təhsili müəssisələri və digər təhsil müəssisələri (ali təhsil müəssisələri olmayan)								
Elmi-tədqiqat institutları, layihə təşkilatları, təcrübi-konstruktor büroları (tədqiqat və işləmələr sahəsində digər təşkilat formaları)								
Regional inkişaf institutları (inkişaf korporasiyaları, agentliklər və s.)								
Texnoloji[3] və sənaye[4] infrastrukturunu təmsil edən təşkilatlar, sənaye parkları və texnoparklar								

Marketinq və ya satış təşkilatları								
Maliyyə-kredit təşkilatları								
Qeyri-kommersiya təşkilatları								
Regional hakimiyyət orqanları və ya yerli özünüidarəetmə orqanları								
Digər təşkilatlar (o cümlədən startaplar-klaster iştirakçıları)								

Sənaye klasterinin ixtisaslaşdırılmış təşkilatının rəhbəri

_________________ _______________

(imza) (SAA)

Tarix “___” _________ 20__ il

MY

[2] *Müvafiq qeyd əlavə edilir əgər göstərilən müəssisə və ya təşkilat: sənaye klasterinin ixtisaslaşdırılmış təşkilatı tərəfindən seçilibsə (İT-qeyd edilir); sənaye məhsulunun son buraxılışını həyata keçirən müəssisədirsə (MSB-qeyd edilir)*

[3] *Texnoloji infrastruktur dedikdə ixtisaslaşdırılmış bina, tikili, qurğular kompleksi, o cümlədən texnoloji inkubator, sənaye dizaynı və prototipləşdirmə üçün infrastruktur, injinirinq xidmətləri, istehsalın təşkili və laboratoriyalar, vivariyalar, innovasiya-texnologiya mərkəzləri, sənaye dizaynı və prototipləşdirmə mərkəzləri, texnologiyaların transferi mərkəzləri və digər obyektlərin avadanlıqlarla təmin edilməsi üçün əsas istehlakçılar və avadanlıqlara çıxış imkanları başa düşülür.*

[4] *Sənaye infrastrukturu dedikdə sənaye sahəsində fəaliyyətin həyata keçirilməsi üçün lazım olan daşınmaz əmlak obyektləri, nəqliyyat infrastrukturu və kommunal infrastruktur obyektlərinin məcmusu başa düşülür.*

Əlavə 7

Sənaye klasterinin nümunəvi təşkilati-funksional sxemi

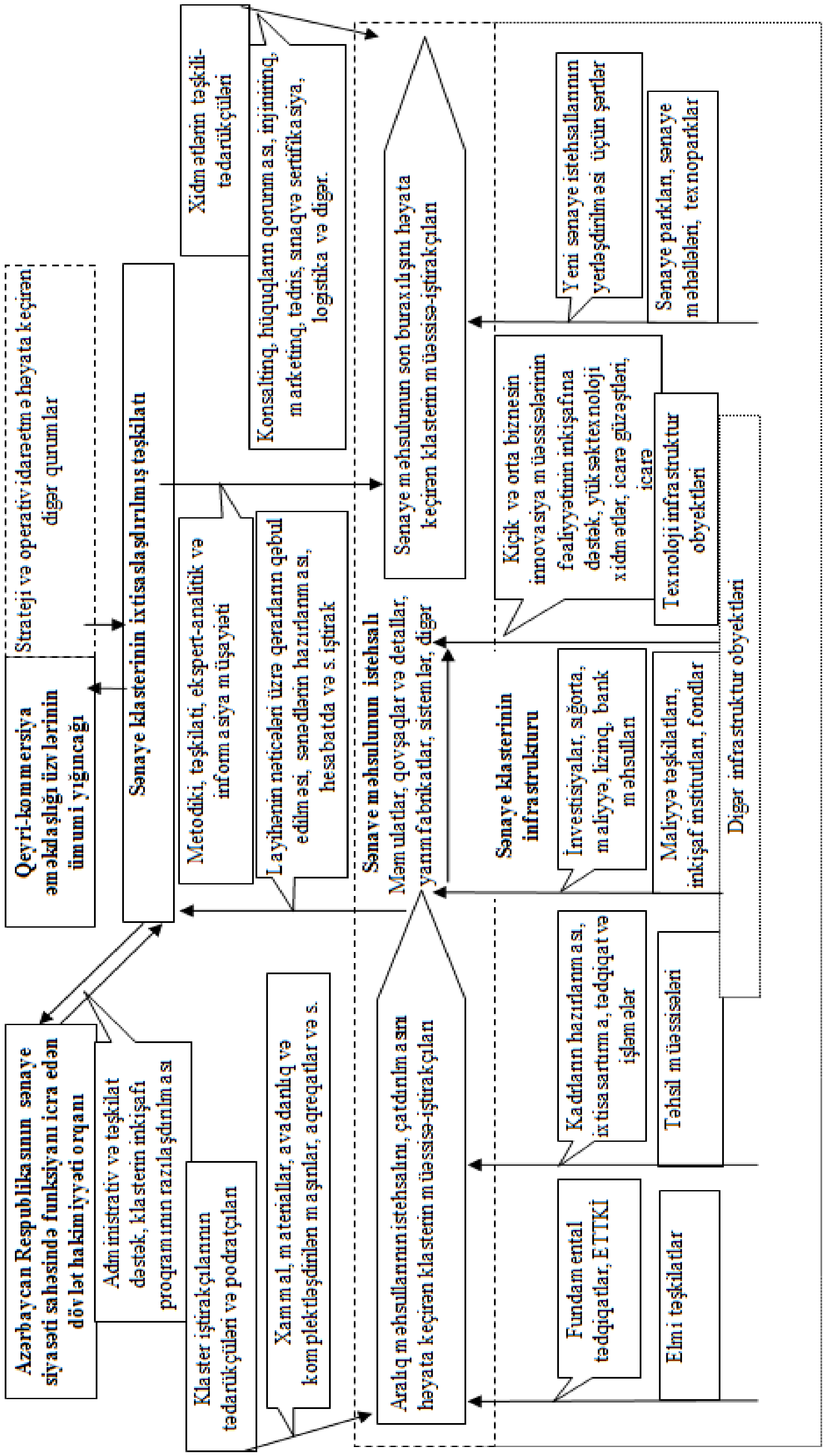

Əlavə 8

Sənaye klasterinin istehsal-texnoloji kooperasiyasının nümunəvi sxemi

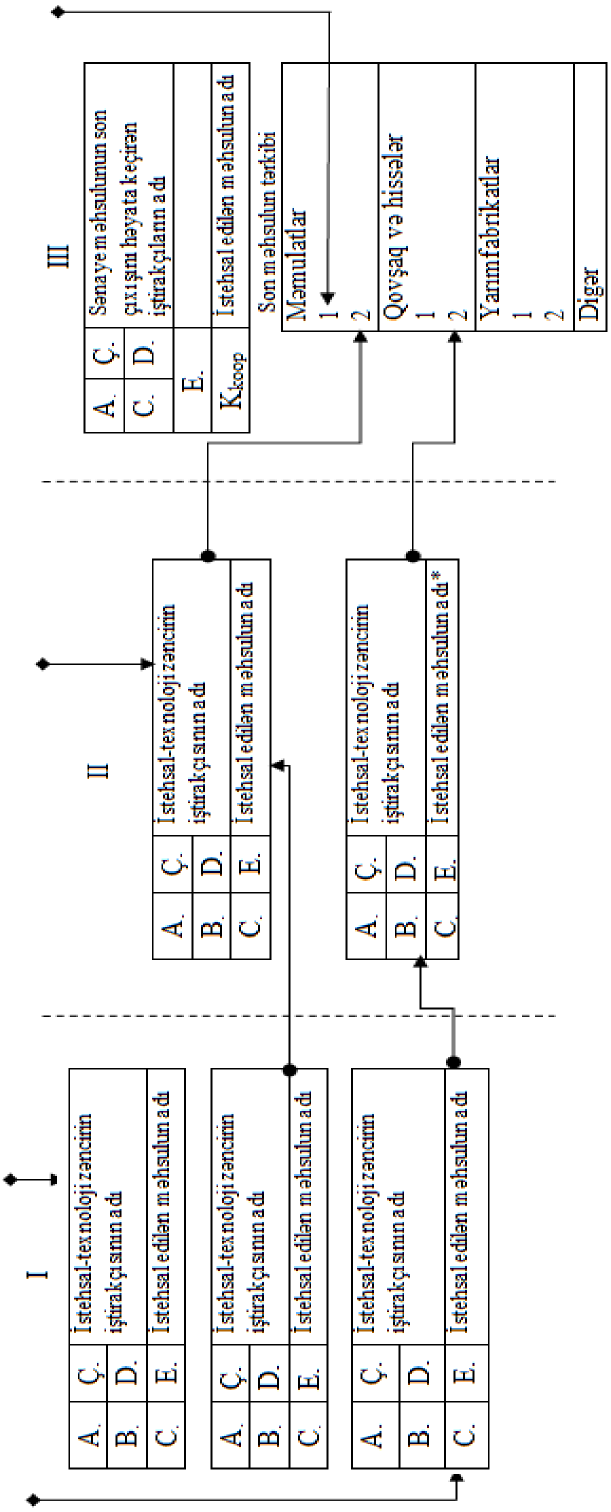

Şərti işarələr

I İstehsalın yenidən bölüşdürülməsi mərhələsi

A. Müəssisə tərəfindən istehsal edilərək göndərilən malların və öz gücünə yerinə yetirilən işlərin və xidmətlərin ümumi həcmində müəssisə tərəfindən yaradılan əlavə dəyərin payı, %

B. Müəssisə tərəfindən istehsal edilərək göndərilən malların və öz gücünə yerinə yetirilən işlərin və xidmətlərin ümumi həcmində sənaye klasterini digər müəssisə-iştirakçıları tərəfindən istifadə edilən müəssisə tərəfindən istehsal edilərək göndərilən malların və öz gücünə yerinə yetirilən işlərin və xidmətlərin payı, %

C. Məhsulların (malların, işlərin, xidmətlərin) istehsalı və satışı üçün xammalın, materialların, satın alınmış yarımfabrikatların və komplektləşdirici məmulatların alınmasına çəkilən xərclərin ümumi həcmində müəssisənin idxal edilən xammal, materiallar, satın alınmış məmulatlara çəkilən xərclərinin payı, %

Ç. Müəssisə tərəfində yaradılan əlavə dəyərin həcmi, mln. manat

D. Müəssisə tərəfindən istehsal edilərək göndərilən malların və öz gücünə yerinə yetirilən işlərin və xidmətlərin həcmi, mln. manat

E. Müəssisənin idxal edilən xammal, materiallar, satın alınmış məmulatlara çəkilən xərclərinin məbləği, mln.manat

●⟶	İstehsal əlaqələri (məhsulun çatdırılması, işlərin görülməsi, xidmətlərin göstərilməsi)
◆⟶	Klasterin tərkibinə daxil olmayan xarici təşkilatlardan məhsulların, işlərin və xidmətlərin çatdırlması və idxalı (məhsulların, işlərin və xidmətlərin adı, onların müəssisə tərəfindən istehsal edilərək göndərilən malların və öz gücünə yerinə yetirilən işlərin və xidmətlərin ümumi həcmində payı)
K_{koop}	Sənaye məhsulunun so buraxılışını həyata keçirən sənaye klasteri iştirakçılarının kooperativləşdirilmə əmsalı
*	Azərbaycan Respublikasının ixrac əvəzi üçün sahələr üzrə planlarından məhsullar

Əlavə 9

Birgə layihənin idarəedilməsinin nümunəvi sxemi

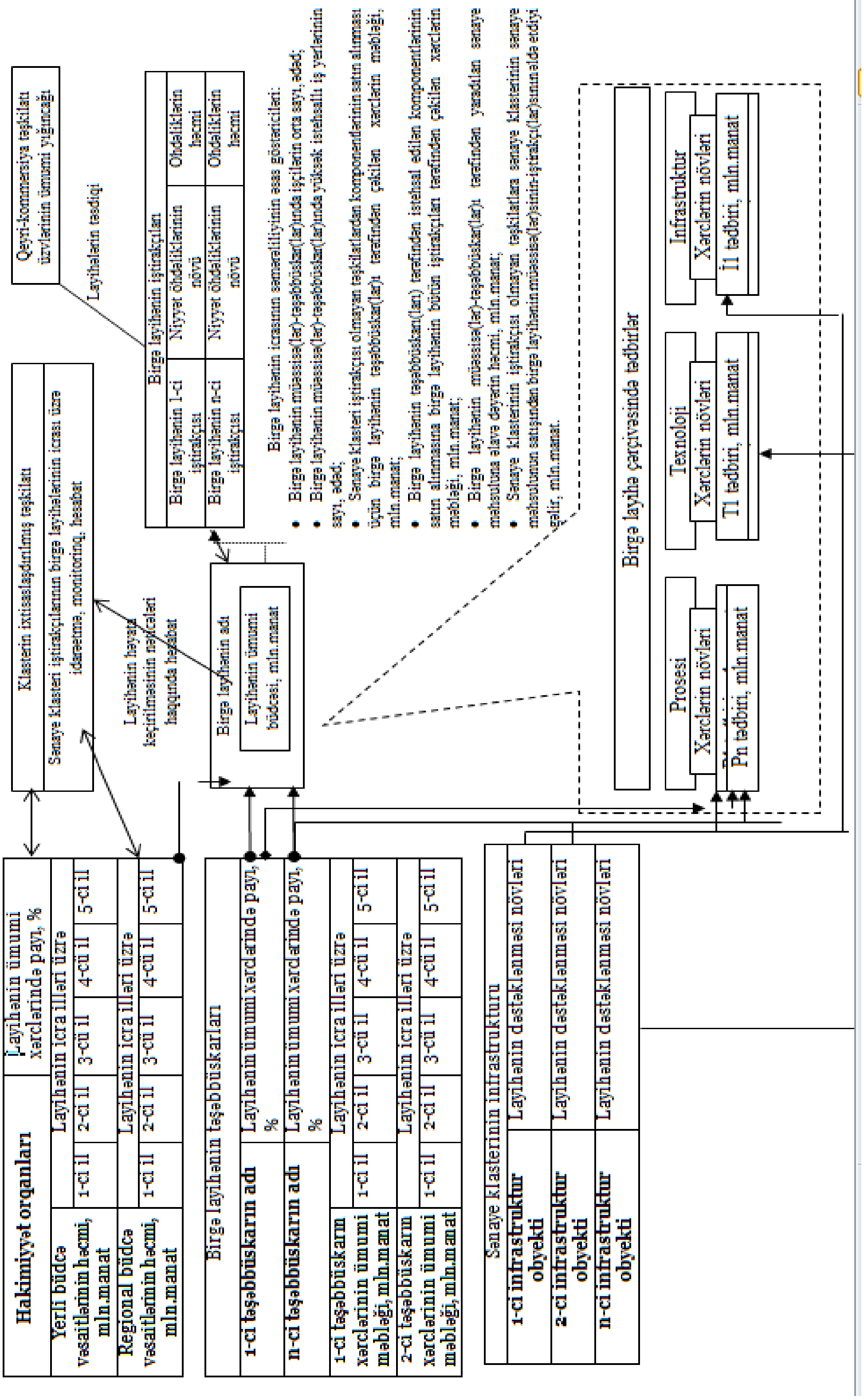

Şərti işarələr

- ●⟶ **Birgə layihənin maliyyələşdirilmə mənbələri**
- ⟶ **Hesabatın informasiya mübadiləsi**
- ◆⟶ **Birgə layihə çərçivəsində xərc növləri**
- - - ▸ **Sənaye məhsulu**
- ⟶ **İfrastruktur dəstəyi**

Əlavə 10

Birgə layihənin sənaye klasterinin istehsal-texnoloji kooperasiyasına təsirinin nümunəvi sxemi

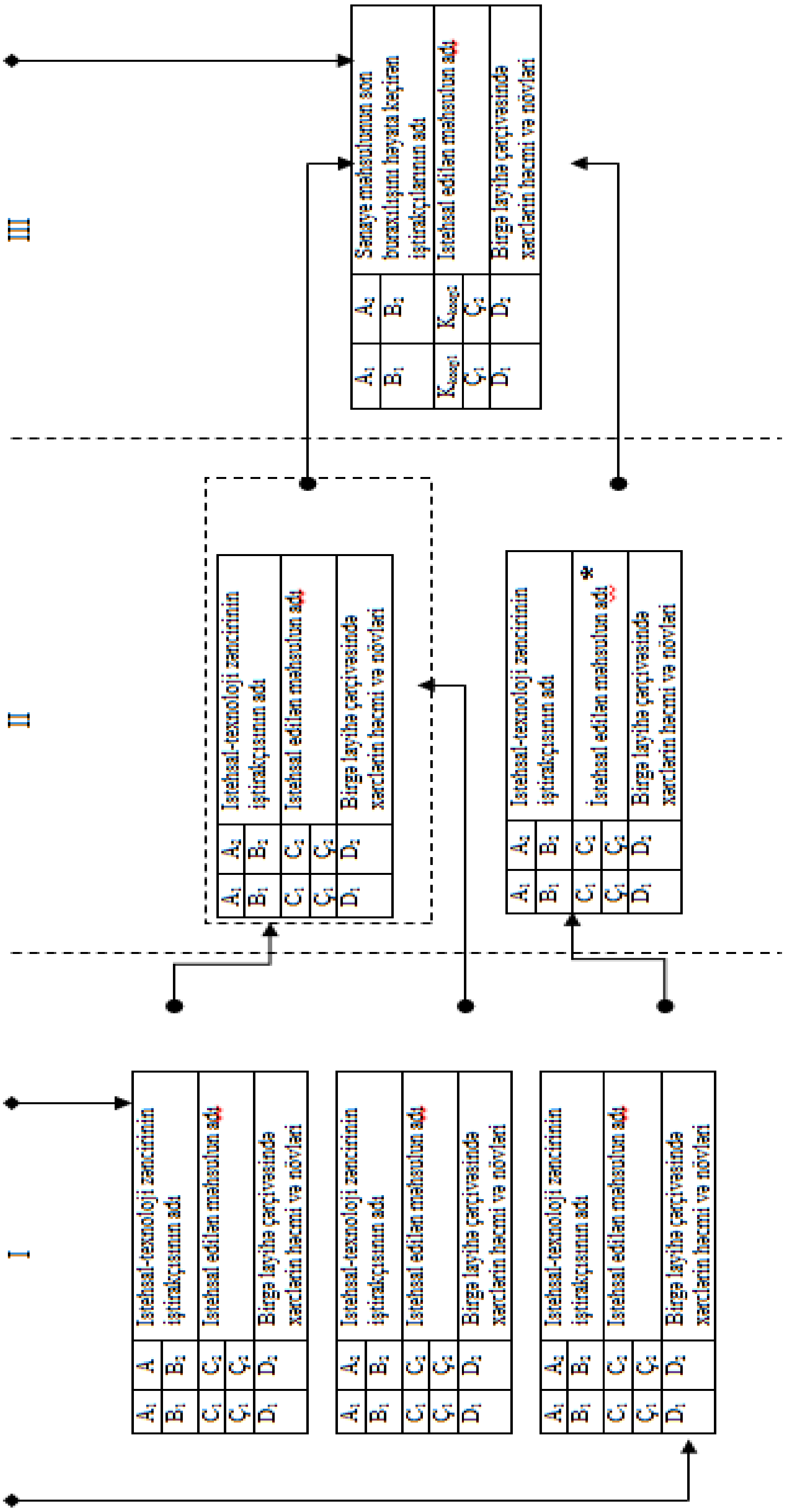

Şərti işarələr

I İstehsalın yenidən bölüşdürülməsi mərhələsi

A. Müəssisə tərəfindən istehsal edilərək göndərilən malların və öz gücünə yerinə yetirilən işlərin və xidmətlərin ümumi həcmində müəssisə tərəfindən yaradılan əlavə dəyərin payı, %

B. Müəssisə tərəfindən istehsal edilərək göndərilən malların və öz gücünə yerinə yetirilən işlərin və xidmətlərin ümumi həcmində sənaye klasterini digər müəssisə-iştirakçıları tərəfindən istifadə edilən müəssisə tərəfindən istehsal edilərək göndərilən malların və öz gücünə yerinə yetirilən işlərin və xidmətlərin payı, %

C. Məhsulların (malların, işlərin, xidmətlərin) istehsalı və satışı üçün xammalın, materialların, satın alınmış yarımfabrikatların və komplektləşdirici məmulatların alınmasına çəkilən xərclərin ümumi həcmində müəssisənin idxal edilən xammal, materiallar, satın alınmış məmulatlara çəkilən xərclərinin payı, %

Ç. Müəssisənin işçilərinin ümumi siyahısında yüksək istehsallı iş yerlərinin payı, %

D. Müəssisə tərəfindən istehsal edilərək göndərilən malların və öz gücünə yerinə yetirilən işlərin və xidmətlərin ümumi həcmində istehsal edilərək ixrac edilən malların və öz gücünə yerinə yetirilən işlərin və xidmətlərin payı, %

1, 2 Layihənin yerinə yetirilməsindən əvvə və sonra müvafiq göstəricilər

İstehsal-texnoloji əlaqələr (məhsulun çatdırılması, işlərin görülməsi, xidmətlərin göstərilməsi)

Klasterin tərkibinə daxil olmayan xarici təşkilatlardan məhsulların, işlərin və xidmətlərin çatdırlması və idxalı (məhsulların, işlərin və xidmətlərin adı, onların müəssisə tərəfindən istehsal edilərək göndərilən malların və öz gücünə yerinə yetirilən işlərin və xidmətlərin ümumi həcmində payı)

Birgə layihənin yerinə yetirilməsi zamanı yaradılan yeni istehsal və ya istehsal-texnoloji əlaqələr

$\mathbf{K_{koop}}$ Sənaye məhsulunun so buraxılışını həyata keçirən sənaye klasteri iştirakçılarının kooperativləşdirilmə əmsalı

* Azırbaycan Respublikasının ixrac əvəzi üçün sahələr üzrə planlarından məhsullar

Əlavə 11

Sənaye klasteri iştirakçılarının birgə layihələrinin pasportu forması

_______________ klasteri iştirakçılarının
___________________ birgə layihəsinin pasportu

Birgə layihənin ümumi xarakteristikası

№	Klaster iştirakçılarının birgə layihələrinin pasportunun məzmunu	Məlumatlar
1.	Layihənin adı	*Sənaye klasteri iştirakçılarının birgə layihələrinin tam adı göstərilir.*
2.	Layihənin qısa təsviri	*1500 simvoldan çox olmuyaraq*
3.	Layihənin təşəbbüskarı (ları)	Birgə layihənin həyata keçirilməsi üçün xərclər həyata keçirən sənaye klasteri iştirakçının adı göstərilir
4.	Layihənin iştirakçıları	*Birgə layihənin icrası çərçivəsində birgə layihənin təşəbbüskarları tərəfindən istehsal edilən sənaye məhsullarının alınmasını həyata keçirməyi öhdəsinə götürən və ya niyyətində olan sənaye klasteri iştirakçılarının adı göstərilir*
5.	Vəsait alan	
6.	Layihənin ümumi dəyəri	
7.	Layihənin təşəbbüskarlarının şəxsi vəsaitləri	
8.	Maliyyə-kredit təşkilatlarının gözlənilən iştirakı	
9.	Maliyyə-kredit təşkilatlarından tələb olunan maliyyələşdirmə növü	□İnvestisiya krediti/kredit xətti □Zəmanətin təqdim edilməsi □Lizinq □Digər:
10.	Layihənin həyata keçirilmə müddəti, məzmunu və maliyyələşdirilmə mərhələləri	*Layihənin icra və maliyyələşdirilmə müddəti göstərilir, məsələn: 2018-2022* Layihənin icrasının müəyyən mərhələlərinin və onların məzmununun həyata keçirilməsi üçün təqvim dövrləri göstərilir, məsələn: *1-ci mərhələ – 2018-ci il, mart – infrastruktur obyektinin ilkin mərhələsinin tikilməsi – 500 mln. manat* *2-ci mərhələ – 2018-ci il, dekabr – infrastruktur obyektinin avadanlıqla təchiz edilməsi – 150 mln. manat* *3-cü mərhələ - 2018-2019-cu illər – infrastruktur obyektinin ikinci mərhələsinin tikintisi – 500 mln.manat*
11.	Layihənin özünü ödəmə müddəti	
12.	Layihənin işlənmə səviyyəsi	Mövcud olan: □ Biznes plan □ Maliyyə modeli □ Layihə-smeta sənədi □ Dövlət ekspertizasının nəticəsi

		□ Müvafiq nazirliyin qərarı □ Təchizatçılar/alıcılarla sərt müqavilə şərtləri □ Digər:
13.	Layihənin icrasına məsul olan şəxsin əlaqə məlumatları (SAA, vəzifəsi, iş yeri, telefonu, e-mail)	*Layihənin icrasına məsul olan layihənin təşəbbüskarı və ya iştirakçısının, və ya sənaye klasterinin ixtisaslaşdırılmış təşkilatının nümayəndəsinin əlaqə məlumatları göstərilir*

Birgə layihənin ehtiyat təminatı

№	**Maliyyə mənbələri**	**Maliyyələşdirmə həcmi, min manat**					
		20 __il	20 __il	20 __il	20 __il	20 __il	**20__ - 20__ -ci illər, cəmi**
1.	büdcədənkənar mənbələrin vasitələri, o cümlədən:						
1.1.	Birgə layihənin birinci təşəbbüskarının vəsaiti						
1.2.	Birgə layihənin ikinci təşəbbüskarının vəsaiti						
1.3.	...						
1.4.	Klaster iştirakçısı olmayan, lakin layihənin həyata keçirilməsində iştirak edən digər təşkilatların vəsaitləri						
2.	Regional büdcə vəsaitləri						
3.	Yerli büdcə vəsaitləri						
4.	**Bütün maliyyələşdirmə mənbələri üzrə cəm**						

Birgə layihənin icrasının səmərəliliyinin məqsəd göstəriciləri

№	Göstəricinin adı	Ölçü vahidi	Birgə layihənin həyata keçirilməsinə başlandığı anda rolu	Birgə layihənin həyata keçirilməsinin sonunda rolu
1.	Birgə layihənin müəssisə(lər)-təşəbbüskar(lar)ında işçilərin orta sayı	Ədəd		
2.	Birgə layihənin müəssisə(lər)-təşəbbüskar(lar)da yüksək istehsallı iş yerlərinin sayı	Ədəd		
3.	Sənaye klasteri iştirakçısı olmayan təşkilatlardan komponentlərinin satın alınması üçün birgə layihənin təşəbbüskar(lar)ının xərclərinin məbləği	Min manat		
4.	Birgə layihənin təşəbbüskarı(ları) tərəfindən istehsal edilən komponentlərinin satın alınmasına birgə layihənin bütün iştirakçılarının xərclərinin məbləği	Min manat		
5.	Birgə layihənin müəssisə(lər)-təşəbbüskar(lar)ı tərəfindən yaradılan sənaye məhsuluna əlavə dəyərin həcmi	Min manat		
6.	Sənaye klasterinin iştirakçısı olmayan təşkilatlara sənaye klasterinin sənaye məhsulunun satışından birgə layihənin iştirakçı(lar)sının əldə etdiyi gəlir	Min manat		

Sənaye klasterinin ixtisaslaşdırılmış təşkilatının rəhbəri

_________________ _______________

(imza) (SAA)

Tarix "___" _________ 20__ il

MY

Əlavə 12

Sənaye klasterinin inkişaf proqramının həyata keçirilməsi üçün nəzərdə tutulan maliyyələşdirilmə həcmi haqqında məlumatların təqdim edilmə forması

Sənaye klasterinin inkişaf proqramının ehtiyat təminatı

№	Klaster iştirakçılarının birgə layihələrinin və birgə layihələrin icrası məqsədi ilə həyata keçirilən tədbirlərin adı	Layihənin həyata keçirilməsnin maliyyələşdirilməsinin regional və yerli büdcələrdən, büdcədənkənar mənbələrdən təmin edilməsi haqqında qeyd	Miliyyələşdirilmə həcmi, mln.manat																							
			20__ il				20__ il				20__ il				20__ il				20__ il				20__ - 20__ -ci illər ərzində, cəmi			
			Büdcədənkənar mənbələrdən vəsaitlər	Regional büdcə vəsaitləri	Yerli büdcə vəsaitləri	20__ -cil il üzrə cəmi	Büdcədənkənar mənbələrdən vəsaitlər	Regional büdcə vəsaitləri	Yerli büdcə vəsaitləri	20__ -cil il üzrə cəmi	Büdcədənkənar mənbələrdən vəsaitlər	Regional büdcə vəsaitləri	Yerli büdcə vəsaitləri	20__ -cil il üzrə cəmi	Büdcədənkənar mənbələrdən vəsaitlər	Regional büdcə vəsaitləri	Yerli büdcə vəsaitləri	20__ -cil il üzrə cəmi	Büdcədənkənar mənbələrdən vəsaitlər	Regional büdcə vəsaitləri	Yerli büdcə vəsaitləri	20__ -cil il üzrə cəmi	Büdcədənkənar mənbələrdən vəsaitlər	Regional büdcə vəsaitləri	Yerli büdcə vəsaitləri	Bütün maliyyələşdirmə mənbələri üzrə
1.	1 nömrəli birgə layihənin adı, o cümlədən																									
1.1.	1.1. nömrəl tədbirin ad																									
1.2.	1.2. nömrəli tədbirin adı																									
1.3.	1.n. nömrəli tədbirin adı																									
2.	1 nömrəli birgə layihənin adı, o cümlədən																									

Əlavə 13

MİLLİ STANDART "SAHƏ KLASTERLƏRİ" (TƏLƏBLƏR)

Son illərdə Azərbaycan Respublikasının regionlarında klaster yanaşmasına əsaslanan regionların iqtisadi və sosial inkişafı geniş yayılmışdır. Müvəffəqiyətli təcrübələrə baxmayaraq ***sahə klaster*** anlayışı qanunvericilik və standartlar səviyyəsində güclənməmişdir.

Klasterlərin yaradaılması və inkişafına dair yanaşmaların standartlaşdırılması tərəflərin böyük əksəriyyəti üçün zəruridir.

Hazırki standart milli və xarici təcrübələrin toplumu əsasında sahə klasterlərinin yaradılması və inkişafına tövsiyələr verir.

1. TƏTBİQ EDİLMƏ SAHƏSİ

Bu standart Azərbaycan Respublikası hakimiyyət orqanlarının subyektlərinə, yerli idarəetmə orqanlarına kömək məqsədilə, hüquqi və fiziki şəxslərin effektliyini təmin etmək, sahə klasterlərinin fəaliyyət və inkişafı və həmçinin müəssisə fəaliyyətində klaster nümayəndələrinə əlverişli şərtlər yaratmaq məqsədilə yaradılır.

Bu standart klasterlər üçün tələb və tövsiyələri ifadə edir.

Bu standartın tələb və tövsiyəsi bütün tip klasterlər üçün ümumidir.

Standart istifadə edilə bilər:

- Klasterlərin inkişafı üçün dövlət proqramlarının effektiv həyata keçməsini təmin edən Azərbaycan Respublikasının dövlət hakimiyyət orqanlarının subyektləri və yerli özünü idarə orqanları tərəfindən;
- Klasterlərin effektiv inkişafının təminatı məqsədilə metodiki, təşkilati, ekspert-analitik və informasiya ötürmə fəaliyyətini həyata keçirən ixtisaslaşdırılmış təşkilatlar;
- Klasterlərin inkişafı və klaster layihələrinin həyata keçməsi çərçivəsində qarşılıqlı effektiv təminat məqsədilə klasterlərin tərkibinə daxil olan təşkilatlar;
- İqtisadi fəaliyyət ilə məşğul olan digər təşkilat və subyektlər.

2. NORMATİV İSTİNADLAR

Bu standartda normativ istinadlar aşağıdakı standartlara edilmişdir:

- ISO 9000 - kefiyyət menecment sistemləri. Əsas müddəalar və sözlər.
- ISO 9001 – keyfiyyət menecment sistemləri. Tələb.

3. TERMİN VƏ TƏRİFLƏR

Bu standartda aşağıdakı terminlər müvafiq təriflərlə istifadə olunur:

Sahə klasteri - rəqabətqabiliyyətli malın və xidmətin yaradılması və həyata keçirilməsi çərçivəsində funksional əlaqələri ilə bağlı olan ixtisaslaşdırılmış təşkilatların uyğunlaşdırdığı iqtisadi fəaliyyət subyektlərinin cəmi. Sahə klasteri Azərbaycan Respublikasının bir və bir neçə subyekti kimi ərazidə yerləşdirilə bilər.

Klasterin ixtisaslaşdırılmış təşkilatı - Azərbaycan Respublikasının qanunvericiliyinə uyğun olan klasterlərin inkişafı üçün metodiki, təşkilati, ekspert-analitik və informasiya ötürülməsində yaradılmış özəl və ya qeyri-özəl təşkilatlar.

Klaster inkişafında metodiki, təşkilati, ekspert-analitik və informasiya dəstəyi - klaster inkişaf proqramlarının ötürülməsi və işlənib hazırlanması fəaliyyəti, klaster üzvləri arasında və həmçinin maraqlı tərəflərin, təhsil və elm müəssisələrinin, kredit təkşkilatlarının, dövlət və dövlət iştirakı ilə olan təşkilatlar, inkişaf institutları, dövlət hakimiyyət orqanları da daxil edilməklə qarşılıqlı əlaqəsi.

Klasterin inkişaf proqramı – klaster çərçivəsində həll edilə bilən tapşırıqların miqyası və çətinliyindən asılı olaraq tədbirlərin məqsədləri, vaxtı və resursları onların öz arasında və yaxınlıqda yerləşən **iqtisadi fəaliyyət subyektlərindən asılı olaraq** əlaqələndirilir.

Klasterin infrastrukturu - innovasiya, texnoloji, sənaye, kommunal, nəqliyyat və digər infrastrukturların obyektlərinin cəmi, infrastruktur obyektləri olan sənaye parkları, texnopraklar, sənaye texnoparkları və yüksək texnologiyalar sferasında texnoparklar da daxil olmaqla.

Texnoloji infrastruktur – klaster layihələrinin həyata keçməsi üçün zəruri olan sənaye dizaynı üçün nəzərdə tutulan və prototipləşdirilən, injirinq, istehsalın təşkili və istehlakçılara təchizat sistemlərinə çıxışı olan xüsusi binalar kompleksi, həmçinin laboratoriyanı təchiz etmək üçün avadanlıqlar, vivariumlar, innovasiya-texnoloji mərkəzlər, sənaye dizaynı mərkəzləri, sənaye dizaynı və prototipləşdirmə mərkəzləri, texnologiyaları və digər obyektləri transfer etmə mərkəzləri, klaster üzvlərinin elmi-texniki, istehsal fəaliyyəti.

Klasterin üzvləri - klasterin tərkibinə daxil olan iqtisadi fəaliyyət subyektləri, həmçinin klasterə yardım və ya təmin edən.

Klaster layihə - klaster inkişafına yönəldilmiş investisiyaların, elmi-tədqiqat, təcrübi-konstruksiyalı və texnoloji işlərin yerinə yetirilməsi hesabına həyata keçən klaster üzvləri tərəfindən xüsusi qrup təşkilati yardımı ilə həyata keçirilən tədbirlər komleksi.

Klaster təşəbbüsü - klsaterin yüksək rəqabətqabilliyətliliyinə və inkişafına yönəldilmiş klaster üzvlərinin razılıq fəaliyyəti.

Klasterin funksional xəritəsi - ərazi düzülüşünün sxemi və klaster üzvlərinin funsional asılılığı.

Klasterin təşkilati sxeması – klaster üzvləri arasında qarşılıqlı təşkilati sxem.

4. KLASTERLƏRƏ OLAN ÜMUMİ TƏLƏB

- Məhdudlaşdırılmış ərazidə klaster iştirakçılarının coğrafi konsentrasiyası (Azərbaycan Respublikasının bir və bir neçə sərhəd subyektləri çəçivəsində)
- İfadə edilmiş sahə üzrə və ya texnologiya ixtisaslaşmasının mövcudluğu (bir və ya bir neçə)

- Klasterlərin inkişafını metodiki, təşkilati, ekspert-analitik və informasiya ötürücü həyata keçirən ixtisaslaşdırılmış təşkilatların mövcudluğu
- Xidmət göstərən müqavilə əsaslı əmlak və ya maliyyə xarakterli münasibətlərdə klaster üzvləri və təşkilatlar arasında koperasiya əlaqələrinin mövcudluğu
- Ən azı bir klaster layihəsinin mövcudluğu
- Klasterin yerləşdiyi ərazidə ixtisaslaşdırılmış klaster təşkilatı ilə klaster üzvləri və Azərbaycan Respublikasının hakimiyyət orqanları subyektləri arasında razılığın mövcudluğu
- Xarici bazarlara istiqamətləndirmə: xarici bazarlarda hasilatın əhəmiyyətli payı (ən azı 30%)
- Klaster üzvlərinin ən azı 10 təşkilatdan olması
- İqtisadi effektliyin daha yüksək göstəriciləri, təşkilatların ən azı 50% nisbətində ortalama qiyməti

5. KLASTERLƏRİN YARADILMASI VƏ İNKİŞAFI MƏQSƏDİ

- Klaster üzv təşkilatlarının rəqabət qabiliyyətinin artırılması
- Klasterin innovasiya, istehsal, nəqliyyat, kommunal, yaşayış və sosial infrastrukturunun inkişafı
- Klaster üzvlərinin və yeni məhsular iş yerlərinin yaradılmasında təşkilatların əmək məhsuldarlığının artırılması
- İnnovasiya potensialının artımı və klasterin əsaslandırılmış ərazisində sahibkarlıq fəaliyyəti
- Rəqabət qabiliyyətli təchizatçıların və klasterin əsaslandırılmış ərazisində xidmət təşkilatlarının şəbəkəsi
- Klaster üzvlərinin insan kapitalı və klasterin ərazi yerləşməsinin inkişafı və möhkəmliyi
- Milli texnoloji bazanın səviyyəsinin, sürətənin və müəssisənin beyənlxalq rəqabət qabiliyyətinin hesabına iqtisadi keyfiyyətin artımının yüksəlməsi:
  1. rəqabətqabiliyyətli məhsul və xidmətlərin istehsalı
  2. yeni avadanlıqların, qabaqcıl texnologiyaların yaranması və tətbiqi
  3. klaster müəssisələrinin müasir metodlarla idarə edilməsinə və xüsusi biliklərinə keçid
  4. klaster müəssisələri üçün beynəlxalq yüksək rəqabətli bazarlara çıxışı olan effektli imkanlar əldə etmək

6. KLASTER TƏŞKİLATLARININ PRİNSİPLƏRİ

Klasterlərin yaranması və funksiyalaşdırılması növbəti prinsiplərlə həyata keçirilir:

- Klaster üzvlərinin özünü təşkil etməsi
- Klasterlərin inkişafı və layihələri üçün tədbirlərin iqtisadi əlverişliliyi
- Klaster iştirakçılarının rəqabətqabiliyyətli məhsulların istehasalına yönəldilməsi
- Qrup üzvlərinin klasterin inkişafına qarşılıqlı marağı və klaster daxilində əməkdaşlığın dərinləşməsi

- Bütün üzvlərin klasterin yaranması və inkişafına əlb edilməsi
- Yeni iştirakçıların girişi üçün klasterin açıqlığı
- Klaster idarəedilmə strukturunun şəffaflığı
- Klaster və üzvlərinin məlumat açıqlığı

6.1. Hazırkı standartın təsiri altına düşən klaster tipləri

- Sahə klasteri
- Sənaye klasteri
- Innovasiya ərazi klasteri
- Nəqliyyat-logistika klasteri
- Turistik-rekreasiya klasteri
- Elmi-təhsil klasteri
- Digər klasterlər

6.2. Klasterin infrastrukturu

Klaster çün xarakterik olan infrastruk tipləri siyasıhı:

- İnnovasiya
- Texnoloji
- Sənaye
- Elm-təhslil
- Nəqliyyat
- Energetika
- Kommunal
- Sosial

6.3. Klaster üzvləri

Klaster üzvlərinin təsnifatı:

- Sistem yaradan müəssisələr və klaster təşkilatları
- Klaster ixtisaslaşması sahəsində müəssisələr və təşkilatlar
- Xüsusiləşdirilmiş xidmət təşkilatları
- Texnoparkların, sənaye parklarının, biznes-inkubator və digər infrastruktur obyektlərinin xüsusiləşdirilmiş idarəetmə kompaniyaları
- Kiçik və orta müəssisələrin həmçinin innovasiya subyektləri
- Elmi-tədqiqat təşkilatları
- Təhsil müəssisələri
- Infrastruktur təşkilatları
- Sahə üzər assosasiyalar
- Digər şəxslər və təşkilatlar

7. KLASTERLƏRİN İDARƏ EDİLMƏ ORQANLARINA QOYULAN ÜMUMİ TƏLƏBLƏR

Klasterin idarə edilməsini strateji və operativ idarə etmənin funksiyalarının bölünməsi yolu ilə həyata keçirmək tövsiyə edilir. Klasterin inkişafının strateji idarə olunması klasterin kollegial idarəetmə orqanı tərəfindən həyata keçirilir. Operativ idarəetmə klasteri klasterinin ixtisaslaşdırılmış təşkilatı tərəfindən həyata keçirilir (və ya ixtisaslaşmış müvəkkil təşkilat).

Strateji və operativ klasterin idarə etməsinin həyata keçirməsi qaydası klasterin ixtisaslaşdırılmış təşkilatının təsisedici sənədləri və (və ya) dövlət hakimiyyəti orqanının hüquqi aktı və ya klasterinin yaradılması və inkişaf etdirilməsi ilə bağlı klasterinin yaradılması haqqında sazişlə müəyyən edilməlidir.

Klasterin inkişaf proqramını səmərəli həyata keçirmək məqsədilə əlavə olaraq klaster təşəbbüsləri və klaster layihələri məsləhətçi idarəetmə orqanları yaradıla bilər (müşahidə şurası, ekspertlər şurası, ictimai şurası, elmi-texniki şurası və s).

7.1. Klasterin kollegial idarəetmə orqanı

Klasterin idarəetmə orqanlarının funksiyaları:

- Klasterin əsas sənədlərinin təsdiqi;
- Strateji idarəetmə və nəzarət klasterinin yaradılması və inkişafına yönəlmiş tədbirlər barəsində;
- Klasterin ixtisaslaşmış təşkilatının rəhbəri və ya səlahiyyətli nümayəndəsi və onun müavinlərinin namizədlərinin razılaşdırılması.

Kollegial idarəetmə orqanının tərkibinə klasterdə iştirak edən təşkilatların ən azı 50 faizi daxil olmalıdır. Klasterin digər təşkilatların nümayəndələri də kollegial idarəetmə orqanının tərkibinə daxil ola bilər, hansılar ki, klaster iştirakçılarının fikrincə onlar klasterinin fəaliyyətinə əhəmiyyətli təsir göstərir və (və ya) onun inkişafında maraqlıdırlar.

Kollegial idarəetmə orqanının fəaliyyəti mütəmadi olaraq ildə ən azı bir dəfə iştirakçıların iclası əsasında həyata keçirilməlidir. Həmçinin kollegial idarəetmə orqanının iclası iclas iştirakçılarının qərarı üzrə növbədən xaric də ola bilər.

7.2. Klasterin xüsusi təşkilatı

Klasterin xüsusi təşkilatının iş prinsipləri:

- Klasterin inkişafına kompleks yanaşma, qrupun bütün iştirakçılarının ortaq marağı ilə işin təmin edilməsi, klasterinin inkişafının əsas istiqamətləri üzrə tədbirlərin həyata keçirilməsi.
- Klasterin inkişaf proqramının hazırlanması və reallaşdırılmasına klasterinin bütün iştirakçıları cəlb edilməsi.
- Klaster üzvlərinin inkişafını təşviq etmək məqsədilə, klasterin inkişafının prioritet sahələri üzrə səylərin konsentrasiyası.

- "Xidmətlər portfelinin" formalaşması (klasterin ixtisaslaşdırılmış orqanlarının xidmətləri) klasterin təşkilat-iştirakçılarının ehtiyaclarına və klasterin inkişafının məsələlərinə əsaslanır.
- Fəaliyyətin təmin edilməsi məqsədilə xüsusi təşkilatdan klaster iştirakçılarına ötürülən informasiyanın məxfiliyini təmin edilməsi üçün iştirakçıların bölüşdürülməsinə müvafiq məhdudiyyətlərin qoyulması.
- Təşkilatın funksiyalarının klasterin inkişafı ilə əlaqəli olmayan bir sıra digər vəzifələri yerinə yetirən bir təşkilat tərəfindən həyata keçirildiyi halda (texnologiya parkının, regional inkişaf korporasiyasının, klasterin inkişaf mərkəzi və s.), bu təşkilatın strukturunda xüsusi bir təşkilatın funksiyalarını yerinə yetirən ayrı bir struktur bölmənin yaradılması zəruridir.
- Təşkilat üçün mövcud olan resurslar sayəsində fəaliyyətlərin həyata keçirilməsinin yüksək effektivliyinə nail olmaq mümkün olmadığı hallarda, müəyyən iş növləri Azərbaycan Respublikasının təsis qurumlarının və bələdiyyələrin müvafiq icra hakimiyyəti orqanlarının, eləcə də klaster iştirakçıların, xarici təşkilatların iştirakı ilə həyata keçirilə bilər.
- Klasterin xüsusi təşkilatının kadr strukturu və ya onun bölmələri klasterin inkişafına və xüsusi təşkilatın funksiyalarına görə məsuliyyət daşıyır.

Klasterin xüsusi təşkilatının funksiyaları:

- Klasterin əsas (baza) sənədlərinin hazırlanması;
- Klaster təşəbbüslərinin və klaster layihələrinin hazırlanması və təşviqi;
- Klaster üzvləri, klaster infrastrukturu və xarici tərəfdaşlar arasında qarşılıqlı əlaqələrin təşkili və effektivliyin artırılması;
- Klaster üzvləri üçün məlumat, ekspert, metodik, təşkilati və konsaltinq dəstəyi, o cümlədən:
- Kadrların hazırlanması və yenidən hazırlığı, kadrların ixtisaslarının artırılması, klaster üzvlərinin maraqlarına uyğun konsaltinq xidmətlərinin göstərilməsi;
- Klaster üzvlərinə bazara yeni məhsul istehsalı ilə çıxmasını və elmi-texniki sahədə əməkdaşlığın inkişaf etdirilməsinə köməkliklərin göstərilməsi;
- Xarici əlaqələrin inkişafı, o cümlədən, klaster üzvlərinin maraqları sahəsində sərgi və kommunikasiya tədbirlərinin konqreslərinin təşkili, klasterin informasiya və kommunikasiya portalının idarə edilməsi, kütləvi informasiya vasitələrləriylə iş, xarici auditoriyayla iş;
- Klasterin ərazi, inzibati, sənaye və digər xüsusiyyətlərindən asılı olaraq digər funksiyalar.

Klasterin ixtisaslaşdırılmış təşkilatının xidmətləri

Klasterin ixtisaslaşmış təşkilatı klasterin və ya digər maraqlı şəxslərin iştirakçılarını öz səlahiyyətləri sahəsində xidmətlərlə təmin edir. Bu cür xidmətlərin siyahısı aşağıdakılardan ibarətdir:

- Texnoloji, istehsal, idarəetmə, maliyyə, hüquqi, marketinq və digər məsləhət növlərinə dair xidmətlər;

- Klaster üzvlərinin layihələrinə investisiyaların cəlb edilməsi üçün xidmətlər;
- Layihənin idarə olunması sahəsində xidmətlər, o cümlədən, layihənin həyata keçirilməsində metodik və ekspert dəstəyi xidmətləri;
- Məhsulların və xidmətlərin sertifikatlaşdırılması üzrə xidmətlər;
- Xarici kontragentlərlə yığının iştirakçılarının qarşılıqlı təsirinin təşkili üzrə xidmətlər, o cümlədən, biznesin təşkili və dəstəklənməsi, konqres - sərgi və kommunikasiya tədbirləri;
- Klaster üzvlərinin fəaliyyətinə informasiya dəstəyi xidmətləri, o cümlədən, məlumat bazalarının yaradılması və yenilənməsi üçün xidmətlər;
- Klaster üzvlərinin kadr potensialının inkişafı üzrə xidmətlər;
- Klasterin ixtisaslaşmış təşkilatı funksiyalarına uyğun olan digər xidmətlər.

7.3. Klasterin məsləhət orqanları

Klasterin məsləhət orqanları əlavə nəzarətin təşkili məqsədi ilə klaster iştirakçılarının qərarı ilə yaradıla bilər, o cümlədən, ictimai, klasterin fəaliyyəti üçün və klasterin inkişaf proqramının səmərəliliyinin artırılması və klasterin təşəbbüsləri, klasterin layihələri.

Klasterin məsləhət orqanlarının fəaliyyətinin həyata keçirilməsi üçün səlahiyyətlər və prosedurlar klasterin ixtisaslaşmış təşkilatının təsis sənədlərində müəyyən edilməlidir və yığının yaradılması və ya dövlət hakimiyyəti orqanının hüquq aktı haqqında razılaşma, klasterin yaradılması və inkişafı ilə bağlıdır.

Klasterinin məsləhət orqanlarının tərkibinə daxil ola bilər:

- Klasterin təşkilat-iştirakçılarının nümayəndələri;
- Klasterin ixtisaslaşdırılmış təşkilatının nümayəndələri;
- Dövlət hakimiyyəti orqanlarının nümayəndələri;
- Ictimai və qeyri-kommersiya təşkilatlarının nümayəndələri;
- Klasterin təşkilat-partnyorlarının nümayəndələri;
- Profili klasterin məsləhət orqanının səlahiyyətinə uyğun olan digər şəxslər və ekspertlər.

8. KLASTERİN ƏSAS SƏNƏDLƏRİ

Aşağıda, qrupun əsas sənədlərinin, həmçinin təklif olunan strukturunun bir siyahısı var. Klasterin xüsusiyyətlərinə görə yuxarıdakı siyahı dəyişdirilə və ya əlavə edilə bilər.

Sənəd	Tövsiyə edilən qurum
Klasterinin yaradılması haqqında saziş (memorandum)	- Klasterin iştirakçılarınn siyahısı - Məqsədlər, vəzifələr və klasterinin yaradılmasının gözlənilən nəticələri - Klaster üzvləri arasında qarşılıqlı əlaqə prinsipləri - Klaster üzvlərinin qəbul edilməsi və geri alınması üçün meyarlar və prosedurlar - Klasteri strukturu və idarə olunması qaydaları

Sənəd	Tövsiyə edilən qurum
	- Klasterin ixtisaslaşdırılmış təşkilatı - Klasterin xüsusiyyətlərinə görə digər bölmələr
Klasterinin inkişaf proqramı	- Klasterin inkişaf proqramının xülasəsi - Klasterin və onun iştirakçılarının cari vəziyyətinin xarakteristikası, infrastrukturları, partnyorları - Klaster inkişaf proqramının həyata keçirilməsinə dair məqsədlər, məsələlər, gözlənilən nəticələr, hədəflər, mərhələlər və vaxt çərçivələri - Klaster inkişaf proqramının fəaliyyəti üçün təqvim planı və resurs dəstəyi - Klaster üzvlərinin investisiya layihələrinin siyahısı və qısa təsviri - Klasterin inkişaf proqramının effektivliyini qiymətləndirmək üçün nəzarətin təşkili, proseduru və meyarları - Klasterin xüsusiyyətlərinə görə digər bölmələr
Klasterin funksional xəritəsi	- Klaster üzvlərinin siyahısı və onların yeri - Klaster üzvlərinin maliyyə və iqtisadi və digər göstəriciləri - Klaster üzvlərinin funksional asılılığının və kooperativ əlaqələrinin qrafik təsviri - Klasterinin iştirakçılarının kooperasiya əlaqələrinin texniki-iqtisadi göstəricilərinin təsviri - Klasterin xüsusiyyətlərinə görə digər bölmələr
Klasterinin iştirakçılarının qarşılıqlı fəaliyyətin təşkilati sxemi	- Klasterin ixtisaslaşdırılmış təşkilatı funksiyalarının təsviri və qrafik təsviri, klasterin iştirakçıları, klasterin inkişaf proqramın reallaşdırılması çərçivəsində xarici tərəfdaşlar - Klasterin strateji və operativ idarəetməsinin təşkili qaydasının sxematik təsviri - Xüsusi klaster təşkilatı, klaster iştirakçıları və xarici podratçılar arasında qarşılıqlı əlaqə və məlumat mübadiləsinin təşkili qaydasının sxematik təmsil olunması - Klasterin xüsusiyyətlərinə görə digər bölmələr
Klasterin ixtisaslaşdırılmış təşkilatının nizamnaməsi	- Ümumi müddəalar - Təşkilatın məqsədi, predmeti və fəaliyyət növləri - Təşkilatın təsisçiləri - İcra orqanları, səlahiyyətləri və səlahiyyətlərini həyata keçirmə qaydası - Təşkilatın əmlakı - Təşkilatın fəaliyyətinin maliyyə dəstəyi - Təşkilatı yenidən təşkil etmək və ləğv etmək - Klasterin xüsusiyyətlərinə görə digər bölmələr
Klasterin kollegial idarəetmə qurumu haqqında əsasnamə	- *Ümumi müddəalar* - Klasterin kollegial idarəetmə orqanının tərkibi - Klaster rəhbərliyi üçün kollegial koordinasiya qurumunun tərkibinin təsdiqlənməsi və dəyişdirilməsi proseduru - Klasterin kollegial idarəetmə orqanının səlahiyyətləri və icrası qaydası - Klasterin xüsusiyyətlərinə görə digər bölmələr

Sənəd	Tövsiyə edilən qurum
Klasterinin məşvərət orqanı haqqında əsasnamə	- *Ümumi müddəalar* - Klasterin məsləhət orqanının tərkibi - Klasterin məsləhət orqanının tərkibinin təsdiqlənməsi və dəyişdirilməsi qaydası - Klasterin məsləhət orqanının səlahiyyətləri və onların icrası qaydası - Klasterin xüsusiyyətlərinə görə digər bölmələr
Klaster çərçivəsində fəaliyyəti müəyyən edən reqlamentlər	- İxtisaslaşdırılmış təşkilatlar və klasterin iştirakçılarının qarşılıqlı fəaliyyətin ümumi reqlamenti - Klaster layihələrinin reallaşdırması vaxtı klaster iştirakçılarının qarşılıqlı təsirinin reqlamenti - Klasterin inkişaf proqramı ilə müəyyənləşdirilmiş fəaliyyətlərin həyata keçirilməsi çərçivəsində ixtisaslaşmış təşkilat və klaster iştirakçıları arasında qarşılıqlı əlaqə qaydaları

Klasterin əsas sənədləri nəzərə alaraq hazırlanmış olmalıdır:

- Uzunmüddətli sosial-iqtisadi, sənaye, elmi və innovasiya inkişafı sahəsində hüquqi aktlar;
- Klaster siyasəti sahəsində regional hüquqi aktlar;
- Klasterin inkişaf proqramları və digər əsas sənədlərini hazırlamaq və həyata keçirmək üçün idarələrarası işçi qrupları tərəfindən təsdiq edilmiş metodoloji tövsiyələr;
- Sosial-iqtisadi, ərazi, sənaye, elm və innovasiya inkişafı sahəsində regional razılaşmalar və hüquqi aktlar;
- Sənaye, elmi-texniki və innovasiya inkişafı sahəsində əməkdaşlıq üzrə mövcud regional və beynəlxalq razılaşmalar;
- Klaster üzvləri arasında hüquqi əhəmiyyətli müqavilələr;
- Klasterin inkişaf istiqamətlərinə və fəaliyyətlərinə təsir edən digər sənədlər.

9. KLASTERİN İNFORMASİYA VƏ KOMMUNİKASİYA PORTALI

Klasterin mövcud və potensial iştirakçılarının informasiya dəstəyi məqsədi ilə, eləcə də digər maraqlı tərəflərin klasterlə bağlı etibarlı və müasir məlumatları olan klasterin mütəşəkkil təşkilatı internet şəbəkəsində informasiya və kommunikasiya portalının fəaliyyətinin müntəzəm olaraq təmin edilməsini təmin edir.

Klasterin informasiya-kommunikasiya portalı aşağıdakı funksiyaları yerinə yetirir:

- Klaster haqqında məlumat;
- Klasterinin ixtisaslaşmış təşkilatı ilə əlaqə;
- Klaster üzvləri arasında bağlanan əlaqə;
- Klasterin məlumat bazası;
- Digər informasiya və kommunikasiya o cümlədən dövlət orqanları tərəfindən idarə olunan xidmətlər ilə inteqrasiya.

Klasterin ixtisaslaşdırılmış təşkilatı klasterin informasiya və kommunikasiya portalı haqqında aşağıdakı məlumatların nəşri və müntəzəm yenilənməsini təmin edir.

- Klaster haqqında ümumi məlumatlar, o cümlədən. klasterin sektoral ixtisaslaşması, klasterin inkişaf istiqamətləri;
- Klasterdə iştirak etmək şərtləri, eləcə də klaster iştirakçılarına verilən dəstək və üstünlüklər haqqında məlumatlar;
- Klaster iştirakçıları haqqında sahə mənsubiyyəti ilə bağlı məlumatlar, istehsal olunan mallar, göstərilən xidmətlər;
- Klasterin üzvü olan infrastruktur təşkilatları haqqında məlumat, o cümlədən. texnoloji infrastrukturun, innovativ infrastrukturun, kiçik və orta biznesin dəstəklənməsi üçün infrastrukturun formalaşdırılması;
- Klasterin bütün orqanlarının tərkibi və fəaliyyəti haqqında məlumat;
- Klasterin və onun xidmətlərinin ixtisaslaşdırılmış təşkilatı fəaliyyəti haqqında məlumat;
- Onun yaradılması anından əvvəlki illər ərzində ixtisaslaşdırılmış təşkilatın fəaliyyəti haqqında illik hesabatlar
- Klaster üzvləri və digər maraqlı tərəflər üçün faydalı məlumatlar olan informasiya ehtiyatlarına istinadlar;
- Klasterin işləməsi çərçivəsində digər məlumatlar.

10. DƏYİŞİKLİKLƏRİN İDARƏ EDİLMƏSİ

Klasterin əsas sənədlərinə dair dəyişikliklər, ixtisaslaşmış bir təşkilat və digər klaster idarəetmə orqanlarının fəaliyyəti, onların funksiyaları və tərkibi, klaster üzvlərinin qarşılıqlı davranış qaydaları, idarəetmə orqanlarının və qrupun iştirakçılarının qərarına əsasən aparılması, klasterin əsas sənədləri ilə müəyyən edilir.

Bu dəyişikliklər qrupun məlumat və kommunikasiya portalında müvafiq məlumatların yerləşdirilməsindən əvvəl maraqlı tərəflərə bildirilməlidir.

Dəyişikliklər qrup üzvlərinin fəaliyyətinin həyata keçirilməsində maneə yaratmamalıdır.

Azərbaycan Respublikası İqtisadiyyat Nazirliyi

İqtisadi İslahatlar Elmi Tədqiqat İnstitutu

Həsən Bəy Zərdabi Prospekti, 88a, AZ1011, Bakı şəhəri, Azərbaycan Respublikası,
***Tel.:** +99412 4308933, **Faks:** +99412 4300215,*

İnternet səhifə: *www.ier.az*

Azərbaycan Respublikası İqtisadiyyat Nazirliyi
İQTİSADİ İSLAHATLAR ELMİ TƏDQİQAT İNSTİTUTU

SƏNAYE KLASTERLƏRİNİN YARADILMASI METODOLOGİYASI

Çapa imzalanıb: 21.12.2017
Formatı 60x84 1/8. Ofset çap üsulu.
Tirajı 500 nüsxə

"Çap ART" Nəşriyyatının mətbəəsi.
Bakı, Ə.Hüseyinzadə 55. Tel. 595 04 92